Специфікація елементів заповнення прорізів. Двері

Марка	Розміри виробу		Констр. розміри отвору		Відкрив.	К-сть поповерхово					Заг. к-сть	Опис	Межа вогнест.	Примітки
	Ширина	Висота	Ширина	Висота		-1	1	2	3	Покрівля				
Д-2.16	1998	2300	2100	2750	Двостулкові	0	1	0	0	0	1	Двері внутрішні протипожежні EI 30, двостулкові із стулками різної ширини, обидві стулки відкривні, робоче полотно - 1100 мм, без порогів. З протипожежним склопакетом в алюмінієвій коробці, з пристроєм для самозачинення, ущільнені в притулах. Кут відкривання стулок - 130°. Колір - білий, RAL 9003. З магнітним утримувачем, з захисним віддбійником, дотягувачем та фіксатором у положеннях "відчинено" та "зачинено". Фурнітура - ручка пряма, нержавіюча сталь матова.	EI 30	
Д-2.17	1898	2120	2000	2700	Двостулкові	0	1	0	0	0	1	Двері внутрішні протипожежні EI 30, двостулкові із стулками різної ширини, обидві стулки відкривні, робоче полотно - 1100 мм, без порогів. З протипожежним склопакетом в алюмінієвій коробці, з верхнім добірним профілем шириною 100 мм, з пристроєм для самозачинення, ущільнені в притулах. Кут відкривання стулок - 130°. Колір - білий, RAL 9003. З магнітним утримувачем, з захисним віддбійником, дотягувачем та фіксатором у положеннях "відчинено" та "зачинено". Фурнітура - ручка пряма, нержавіюча сталь матова.	EI 30	
Д-2.18	1848	2120	1950	2700	Двостулкові	0	1	0	0	0	1	Двері внутрішні протипожежні EI 30, двостулкові із стулками різної ширини, обидві стулки відкривні, робоче полотно - 1100 мм, без порогів. З протипожежним склопакетом в алюмінієвій коробці, з верхніи добірним профілем шириною 100 мм, з пристроєм для самозачинення, ущільнені в притулах. Кут відкривання стулок - 130°. Колір - білий, RAL 9003. З магнітним утримувачем, з захисним віддбійником, дотягувачем та фіксатором у положеннях "відчинено" та "зачинено". Фурнітура - ручка пряма, нержавіюча сталь матова.	EI 30	
Д-2.19	1848	2120	1950	2900	Двостулкові	0	1	0	0	0	1	Двері внутрішні протипожежні EI 30, двостулкові із стулками різної ширини, обидві стулки відкривні, робоче полотно - 1100 мм, без порогів. З протипожежним склопакетом в алюмінієвій коробці, з верхнім добірним профілем шириною 300 мм, з пристроєм для самозачинення, ущільнені в притулах. Кут відкривання стулок - 130°. Колір - білий, RAL 9003. З магнітним утримувачем, з захисним віддбійником, дотягувачем та фіксатором у положеннях "відчинено" та "зачинено". Фурнітура - ручка пряма, нержавіюча сталь матова.	EI 30	
Д-3.1	700	2100	740	2120	Ліві	0	1	0	0	0	1	Двері внутрішні одностулкові, протипожежні EI30, без порогів. Полотно – суцільне, металеве. Коробка – блочна, ущільнені в притулах. З захисним віддбійником , з дотягувачем та фіксатором в положеннях "відчинено " та "зачинено". Колір – білий, RAL 9003. Фурнітура – ручка натискна, врізний замок.	EI 30	
Д-3.2	700	2100	740	2120	Ліві	0	0	1	1	0	2	Двері внутрішні одностулкові, протипожежні EI60, без порогів. Полотно – суцільне, металеве. Коробка – блочна, ущільнені в притулах. З захисним віддбійником , з дотягувачем та фіксатором в положеннях "відчинено " та "зачинено". Колір – білий, RAL 9003. Фурнітура – ручка натискна, врізний замок.	EI 60	
Д-3.3	900	2100	940	2120	Праві	3	2	2	2	0	9	Двері внутрішні одностулкові, протипожежні EI30, без порогів. Полотно – суцільне, металеве. Коробка – блочна, ущільнені в притулах. З захисним віддбійником , з дотягувачем та фіксатором в положеннях "відчинено " та "зачинено". Колір – білий, RAL 9003. Фурнітура – ручка натискна, врізний замок.	EI 30	
Д-3.4	900	2100	940	2120	Ліві	1	0	0	0	0	1	Двері внутрішні одностулкові, протипожежні EI30, без порогів. Полотно – суцільне, металеве. Коробка – блочна, ущільнені в притулах. З захисним віддбійником , з дотягувачем та фіксатором в положеннях "відчинено " та "зачинено". Колір – білий, RAL 9003. Фурнітура – ручка натискна, врізний замок.	EI 30	
Д-3.5	1100	2100	1140	2120	Ліві	6	0	0	0	0	6	Двері внутрішні одностулкові, протипожежні EI30, без порогів. Полотно – суцільне, металеве. Коробка – блочна, ущільнені в притулах. З захисним віддбійником , з дотягувачем та фіксатором в положеннях "відчинено " та "зачинено". Колір – білий, RAL 9003. Фурнітура – ручка натискна, врізний замок.	EI 30	
Д-3.6	1100	2100	1140	2120	Праві	2	0	0	0	0	2	Двері внутрішні одностулкові, протипожежні EI30, без порогів. Полотно – суцільне, металеве. Коробка – блочна, ущільнені в притулах. З захисним віддбійником , з дотягувачем та фіксатором в положеннях "відчинено " та "зачинено". Колір – білий, RAL 9003. Фурнітура – ручка натискна, врізний замок.		
Д-3.7	1000	2100	1040	2120	Ліві	0	1	0	0	0	1	Двері внутрішні одностулкові, без порогів. Полотно – суцільне, металеве, з протирадіаційним захистом. Коробка – блочна, ущільнені в притулах. З захисним віддбійником , з дотягувачем та фіксатором в положеннях "відчинено" та "зачинено". Колір – білий, RAL 9003. Фурнітура – ручка натискна, нержавіюча сталь матова, врізний замок.	EI 30	
Д-3.8	1400	2100	1440	2120	Двостулкові	0	1	0	0	0	1	Двері внутрішні двостулкові, без порогів. Полотно – суцільне, металеве, з протирадіаційним захистом. Коробка – блочна, ущільнені в притулах. Робоче полотно - 1000 мм, праве. З захисним віддбійником , з дотягувачем та фіксатором в положеннях "відчинено" та "зачинено". Колір – білий, RAL 9003. Фурнітура – ручка натискна, нержавіюча сталь матова, врізний замок.	EI 30	
Д-3.9	1480	1700	1520	1720	Двостулкові	0	0	0	1	0	1	Двері внутрішні двостулкові, без порогів. Полотно – суцільне, металеве. Коробка – блочна, ущільнені в притулах. Робоче полотно - 1000 мм, праве; обидві стулки відкривні. З захисним віддбійником , з дотягувачем та фіксатором в положеннях "відчинено" та "зачинено". Колір – білий, RAL 9003. Фурнітура – ручка натискна, врізний замок.	EI 30	
Д-3.10	860	1680	900	1700	Праві	0	0	0	1	0	1	Двері внутрішні одностулкові, без порогів. Полотно – суцільне, металеве. Коробка – блочна, ущільнені в притулах. З захисним віддбійником , з дотягувачем та фіксатором в положеннях "відчинено " та "зачинено". Колір – білий, RAL 9003. Фурнітура – ручка натискна, врізний замок.		
Д-3.11	960	1330	1000	1350	Праві	0	0	0	1	0	1	Двері внутрішні одностулкові, без порогів. Полотно – суцільне, металеве. Коробка – блочна, ущільнені в притулах. З захисним віддбійником , з дотягувачем та фіксатором в положеннях "відчинено " та "зачинено". Колір – білий, RAL 9003. Фурнітура – ручка натискна, врізний замок.		
Д-3.12	860	1680	900	1700	Праві	1	0	0	0	0	1	Двері внутрішні одностулкові, без порогів. Полотно – суцільне, металеве. Коробка – блочна, ущільнені в притулах. З захисним віддбійником , з дотягувачем та фіксатором в положеннях "відчинено " та "зачинено". Колір – білий, RAL 9003. Фурнітура – ручка натискна, врізний замок.		
Д-3.13	960	1680	1000	1700	Праві	3	0	0	0	0	3	Двері внутрішні одностулкові, без порогів. Полотно – суцільне, металеве. Коробка – блочна, ущільнені в притулах. З захисним віддбійником , з дотягувачем та фіксатором в положеннях "відчинено " та "зачинено". Колір – білий, RAL 9003. Фурнітура – ручка натискна, врізний замок.		
Д-3.14	960	1680	1000	1700	Праві	1	0	0	0	0	1	Двері внутрішні одностулкові, без порогів. Полотно – суцільне, металеве. Коробка – блочна, ущільнені в притулах. З захисним віддбійником , з дотягувачем та фіксатором в положеннях "відчинено " та "зачинено". Колір – білий, RAL 9003. Фурнітура – ручка натискна, врізний замок.		
Д-3.15	1000	1680	1040	1700	Ліві	2	0	0	0	0	2	Двері внутрішні одностулкові, без порогів. Полотно – суцільне, металеве. Коробка – блочна, ущільнені в притулах. З захисним віддбійником , з дотягувачем та фіксатором в положеннях "відчинено " та "зачинено". Колір – білий, RAL 9003. Фурнітура – ручка натискна, врізний замок.		
Д-3.16	880	2180	920	2200	Праві	1	0	0	0	0	1	Двері внутрішні одностулкові, без порогів. Полотно – суцільне, металеве. Коробка – блочна, ущільнені в притулах. З захисним віддбійником , з дотягувачем та фіксатором в положеннях "відчинено " та "зачинено". Колір – білий, RAL 9003. Фурнітура – ручка натискна, врізний замок.		
Д-3.17	990	1080	1030	1100	Праві	1	0	0	0	0	1	Двері внутрішні одностулкові, без порогів. Полотно – суцільне, металеве. Коробка – блочна, ущільнені в притулах. З захисним віддбійником , з дотягувачем та фіксатором в положеннях "відчинено " та "зачинено". Колір – білий, RAL 9003. Фурнітура – ручка натискна, врізний замок.		
Д-3.18	1320	1680	1360	1700	Двостулкові	1	0	0	0	0	1	Двері внутрішні двостулкові, без порогів. Полотна – суцільні, металеві. Коробка – блочна. Ущільнені в притулах. Робоче полотно - 900 мм, ліве. Обидві стулки - відкривні Колір - білий, RAL 9003. Фурнітура - ручка натискна, врізний замок.		
Д-3.19	1690	1680	1730	1700	Двостулкові	1	0	0	0	0	1	Двері внутрішні двостулкові, без порогів. Полотна – суцільні, металеві. Коробка – блочна. Ущільнені в притулах. Робоче полотно - 900 мм, ліве. Обидві стулки - відкривні. Колір - білий, RAL 9003. Фурнітура - ручка натискна, врізний замок.		
Д-3.20	1300	2100	1340	2120	Двостулкові	1	0	0	0	0	1	Двері внутрішні двостулкові, протипожежні EI60, без порогів. Полотно – суцільне, металеве. Коробка – блочна, ущільнені в притулах. З захисним віддбійником , з дотягувачем та фіксатором в положеннях "відчинено " та "зачинено". Колір – білий, RAL 9003. Фурнітура – ручка натискна, врізний замок.	EI 60	
Д-3.21	1760	2120	1800	2140	Двостулкові	1	0	0	0	0	1	Двері внутрішні двостулкові протипожежні EI 60, без порогів. Полотна – суцільні, металеві. Коробка – блочна. Ущільнені в притулах. Робоче полотно - 900 мм, ліве. Обидві стулки - відкривні. Колір - білий, RAL 9003. З магнітним утримувачем, дотягувачем та фіксатором у положеннях "відчинено" та "зачинено". Фурнітура - антипаніка, зі сторони сходів.	EI 60	
Д-4.1	1100	2100	2300	2100	Розсувні	0	2	0	0	0	2	Двері розсувні, автоматичні, скляні в алюмінієвій коробці. Скло - гартоване, матове. Розсувна створка шириною 1100 мм. З електроприводом, з датчиком відкривання, на фотоелементах, з можливістю ручного відкривання. Колір - білий, RAL 9003.		
Д-4.2	1200	2100	2500	2100	Розсувні	0	3	0	0	0	3	Двері розсувні, автоматичні, скляні в алюмінієвій коробці. Скло - гартоване, матове. Розсувна створка шириною 1100 мм. З електроприводом, з датчиком відкривання, на фотоелементах, з можливістю ручного відкривання. Колір - білий, RAL 9003.		
Д-4.3	2160	2500	2160	2500	Розсувні	0	2	0	0	0	2	Двері розсувні, автоматичні, скляні в алюмінієвій коробці. Скло - гартоване, матове. Ширина розсувної стулки - 1100 мм, бокової - 1000 мм. Бокова стулка, глуха, скляна. З електроприводом, з датчиком відкривання, на фотоелементах, з можливістю ручного відкривання. Колір - білий, RAL 9003.		
Д-4.4	1640	2500	1640	2500	Розсувні	0	0	0	1	0	1	Двері розсувні, автоматичні, скляні в алюмінієвій коробці. Скло - гартоване, матове. Ширина розсувної стулки - 1100 мм, бокової - 1000 мм. Бокова стулка, глуха, скляна. З електроприводом, з датчиком відкривання, на фотоелементах, з можливістю ручного відкривання. Колір - білий, RAL 9003.		
Д-5.1	1180	2680	1220	2700	Ліві	0	5	0	0	0	5	Двері внутрішні, одностулкові. Скляні маятникові, матові. Без коробки , без порогів. З захисним віддбійником, з дотягувачем та фіксатором у положенні "відчинено " та "зачинено ". Фурнітура – пряма ручка, нержавіюча сталь матова, врізний замок		
Д-5.2	1660	2370	1700	2390	Двостулкові	0	1	0	0	0	1	Двері внутрішні, двостулкові. Скляні маятникові, матові. Без коробки, без порогів. З захисним віддбійником, з дотягувачем та фіксатором у положенні "відчинено " та "зачинено". Фурнітура – пряма ручка, нержавіюча сталь матова. СКД		
ДУ-III/	1470	1980	1510	2000	Двостулкові	1	0	0	0	0	1	Двері захисно-герметичні ДУ-III (440 кПа); 1500х2000; двостулкові 900+600, ТУ У 25.1-38587375-001:2016 (грунтовані). В комплекті з приставними пандусами до порогу. Монтуються перед бетонуванням монолітних стін.		
ДУ-IV	1210	2000	1170	1980	Праві	1	0	0	0	0	1	Двері герметичні ДУ-IV; 1200×2000; ТУ У 25.1-38587375-001:2016 (грунтовані). В комплекті з приставними пандусами до порогу. Монтуються перед бетонуванням монолітних стін.		
ДУ-III	1210	2000	1170	1980	Праві	3	0	0	0	0	3	Двері захисно-герметичні ДУ-III (440 кПа); 1200×2000; ТУ У 25.1-38587375-001:2016 (грунтовані, редукторний механізм). В комплекті з приставними пандусами до порогу. Монтуються перед бетонуванням монолітних стін.		

Примітки :

1. Перед виготовленням дверних заповнень , розміри прорізів переміряти по місцю.
2. Вид, фактура , колір захисно -декоративного покриття погоджується підприємством -виробником з замовником та генпроектувальником за зразками -еталонами , затвердженими в установленому порядку .
3. УВАГА !!! ДВЕРІ ДУ-III, ДУ-III/, ДУ-IV МОНТУЮТЬСЯ ПЕРЕД БЕТОНУВАННЯМ МОНОЛІТНИХ СТІН - див.розділ КБ.
4. Маркувальні плани - див.арк. 18-27.
5. Колір алюмінієвих профілів - білий, RAL 9003.
6. Покриття фурнітури всіх дверей - алюміній.
7. У всіх скляних конструкціях дверей використати гартоване скло.
8. У всіх дверях передбачити можливість забезпечення затримки автоматичного зачинення дверей тривалістю не менше ніж 5 с.
9. Кут відкривання дверних стулок - мінімум 110°, якщо не вказане інше.
10. У Відомості елементів заповнення прорізів виділено кольором виробу, призначені для частини будівлі з індексом "А".

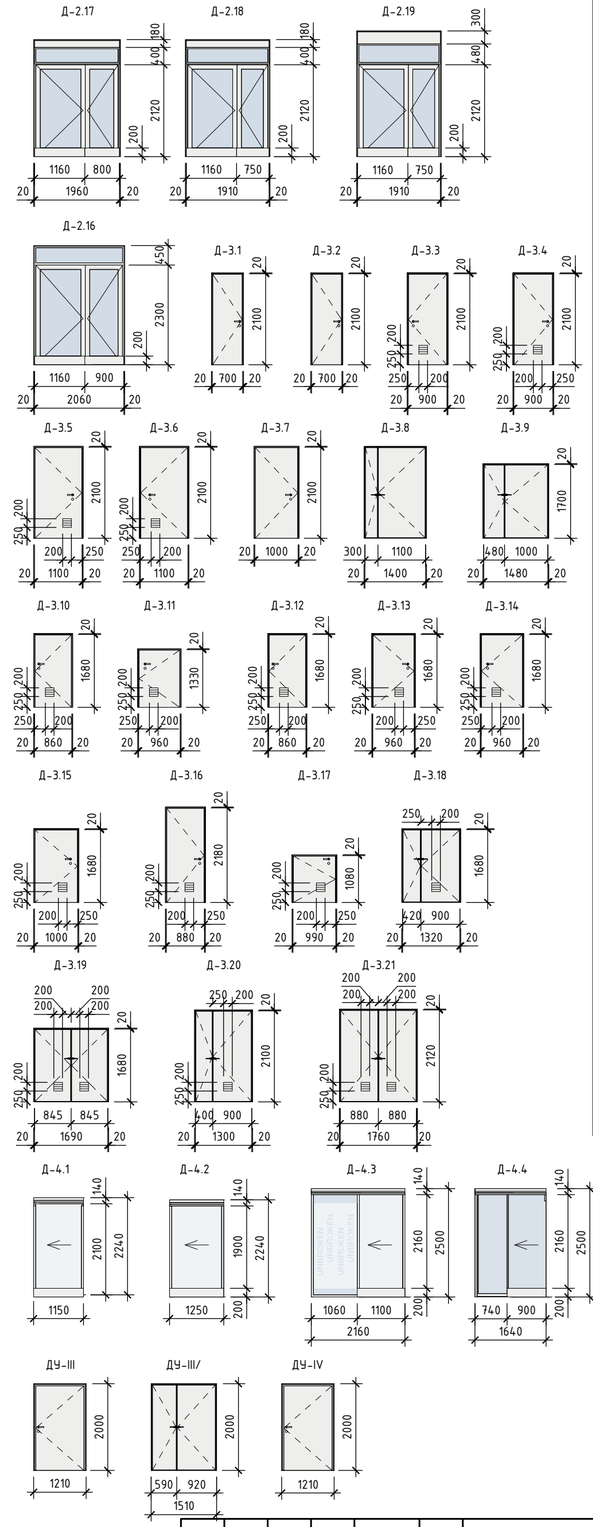

Відомість елементів заповнення прорізів. Двері

Марка	К-сть по частинах будівлі "01"						Загальна кількість
	А	В	К	Л	М	Н	
Д-1.1	29	0	0	12	15	0	56
Д-1.2	2	0	0	0	2	0	4
Д-1.3	21	1	0	8	9	0	39
Д-1.4	12	0	0	6	10	0	28
Д-1.5	2	0	0	0	1	0	3
Д-1.6	8	1	0	0	1	0	10
Д-1.7	0	0	0	2	0	0	2
Д-1.8	4	0	0	2	4	0	10
Д-1.9	18	0	0	1	9	0	28
Д-1.10	5	2	0	3	4	0	14
Д-1.11	3	1	0	7	8	0	19
Д-1.12	1	0	0	0	0	0	1
Д-1.13	3	0	0	0	0	0	3
Д-1.14	1	0	0	0	0	0	1
Д-1.15	0	1	0	0	0	0	1
Д-1.16	0	0	0	2	0	0	2
Д-2.1	1	0	0	0	0	0	1
Д-2.2	5	0	0	0	0	0	5
Д-2.3	1	0	0	0	0	0	1
Д-2.4	1	0	0	0	0	0	1
Д-2.5	0	2	0	0	0	0	2
Д-2.6	0	1	0	0	0	0	1
Д-2.7	0	1	0	0	0	0	1
Д-2.8	0	0	0	0	1	0	1
Д-2.9	2	0	0	0	0	0	2
Д-2.10	2	0	0	0	0	0	2
Д-2.11	0	0	0	0	1	0	1
Д-2.12	1	0	0	0	0	0	1
Д-2.13	1	0	0	0	0	0	1
Д-2.14	2	0	0	0	0	0	2
Д-2.15	2	0	0	0	0	0	2
Д-2.16	1	0	0	0	0	0	1
Д-2.17	1	0	0	0	0	0	1
Д-2.18	1	0	0	0	0	0	1
Д-2.19	1	0	0	0	0	0	1
Д-3.1	0	0	0	0	1	0	1
Д-3.2	0	0	0	0	2	0	2
Д-3.3	1	0	0	0	8	0	9
Д-3.4	1	0	0	0	0	0	1
Д-3.5	3	0	0	1	2	0	6
Д-3.6	0	0	0	0	2	0	2
Д-3.7	1	0	0	0	0	0	1
Д-3.8	1	0	0	0	0	0	1
Д-3.9	1	0	0	0	0	0	1
Д-3.10	1	0	0	0	0	0	1
Д-3.11	1	0	0	0	0	0	1
Д-3.12	1	0	0	0	0	0	1
Д-3.13	3	0	0	0	0	0	3
Д-3.14	1	0	0	0	0	0	1
Д-3.15	2	0	0	0	0	0	2
Д-3.16	1	0	0	0	0	0	1
Д-3.17	1	0	0	0	0	0	1
Д-3.18	1	0	0	0	0	0	1
Д-3.19	1	0	0	0	0	0	1
Д-3.20	0	0	0	0	0	1	1
Д-3.21	1	0	0	0	0	0	1
Д-4.1	0	0	0	0	2	0	2
Д-4.2	0	0	0	0	3	0	3
Д-4.3	0	0	0	0	1	1	2
Д-4.4	1	0	0	0	0	0	1
Д-5.1	5	0	0	0	0	0	5
Д-5.2	1	0	0	0	0	0	1

Зам. інв. №

Підпис і дата

Інв. № ориг.

Зм.	Кільк.	Арк.	№док.	Підпис	Дата
ГАП		Петрик			
Виконала		Машевська			
Перевірив		Кінаш			
Н. контроль		Петрик			

23-11 - 01-АР

Реконструкція будівель КНП "1 територіальне медичне об'єднання м. Львова" з благоустроєм території на вул. В. Івасюка, 74 у смт. Брюховичі Львівської міської територіальної громади під реабілітаційний центр

Реабілітаційний центр. Будівля "01"

Стадія	Аркуш	Аркушів
Р	57	83

Специфікація елементів заповнення прорізів. Відомість елементів заповнення прорізів. Двері (завершення)

abmk

Формат А2А

Специфікація елементів заповнення прорізів. Балконні двері

Марка	Розміри виробу		Відкрив.	К-сть поповерхово			Заг. к-сть	Площа виробу, м.кв.	Опис	Примітки
	Ширина	Висота		1	2	3				
БД-01	2000	2680	Ліві	5	5	0	10	4.37	Балконно-віконний блок. Фасадна стійково-ригельна система, алюмінієвий утеплений профіль товщиною 50 мм з терморозривом. Заповнення - двокамерний енергозберігаючий склопакет. Двері одностулкові, 1000х2100 мм, з магнітним утримувачем, захисним відбійником, з дотягувачем і фіксатором у положенні "відчинено" та "зачинено", без порогів. Фурнітура - ручка пряма, в колір профіля. Над дверима - верхня глуха фрамуга, 1000х600 мм, Вікно глухе, 1000х1720 мм, підвіконна частина на висоті 920 мм. Колір профілів ззовні - RAL 7044, колір профілів зсередини - RAL 9003. Мінімальний опір теплопередачі -Rq min=0.90 м2*К/Вт. Віконне підвіконня -ДСП Egger H 1180 ST37 Дуб Галіфакс натуральний; зовнішній відлив - сталевий лист з полімерним покриттям, RAL 7044.	
БД-02	2000	2680	Праві	5	5	0	10	4.40	Балконно-віконний блок. Фасадна стійково-ригельна система, алюмінієвий утеплений профіль товщиною 50 мм з терморозривом. Заповнення - двокамерний енергозберігаючий склопакет. Двері одностулкові, 1000х2100 мм, з магнітним утримувачем, захисним відбійником, з дотягувачем і фіксатором у положенні "відчинено" та "зачинено", без порогів. Фурнітура - ручка пряма, в колір профіля. Над дверима - верхня глуха фрамуга, 1000х600 мм, Вікно глухе, 1000х1720 мм, підвіконна частина на висоті 920 мм. Колір профілів ззовні - RAL 7044, колір профілів зсередини - RAL 9003. Мінімальний опір теплопередачі -Rq min=0.90 м2*К/Вт. Віконне підвіконня -ДСП Egger H 1180 ST37 Дуб Галіфакс натуральний; зовнішній відлив - сталевий лист з полімерним покриттям, RAL 7044.	

Відомість елементів заповнення прорізів. Балконні двері

Марка	К-сть по частинах будівлі "01"						Заг. к-сть
	А	В	К	Л	М	Н	
БД-01	10	0	0	0	0	0	10
БД-02	10	0	0	0	0	0	10

БД-01

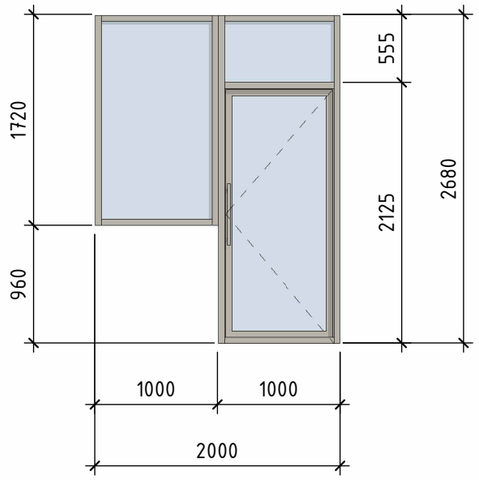

БД-02

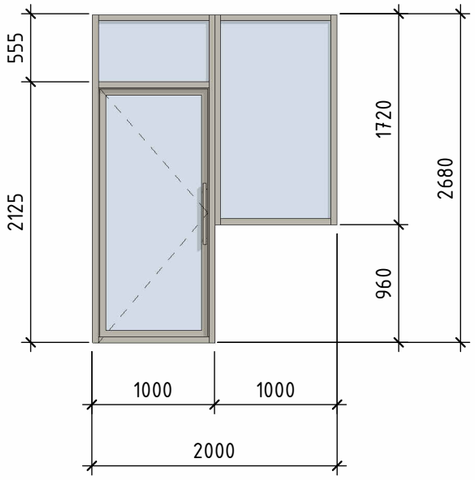

Примітки :

1. Перед виготовленням дверних заповнень , розміри прорізів переміряти по місцю.
2. Вид, фактура , колір захисно -декоративного покриття погоджується підприємством -виробником з замовником та генпроектувальником за зразками -еталонами , затвердженими в установленому порядку .
3. Дверні блоки, двері та лючки в отворах встановлюються відповідно до технічної документації на конструкції конкретних типів дверей, затвердженої у встановленому порядку.
4. Маркувальні плани - див.арк. 18-27.
5. Колір внутрішньої ламінації алюмінієвих профілів - білий, RAL 9003, колір зовнішньої ламінації - RAL 7044.
6. Покриття фурнітури всіх дверей - алюміній.
7. У всіх скляних конструкціях дверей використати гартоване скло.
8. У всіх дверях передбачити можливість забезпечення затримки автоматичного зачинення дверей тривалістю не менше ніж 5 с.
9. У Відомості елементів заповнення прорізів виділено кольором виробі, призначені для частини будівлі з індексом "А".

Зм.	Кільк.	Арк.	№док.	Підпис	Дата
ГАП		Петрик			
Виконала		Машевська			
Перевірив		Кінаш			
Н. контроль		Петрик			

23-11 - 01-АР

Реконструкція будівель КНП "1 територіальне медичне об'єднання м. Львова" з благоустроєм території на вул. В. Івасюка, 74 у смт. Брюховичі Львівської міської територіальної громади під реабілітаційний центр

Реабілітаційний центр. Будівля "01"

Стадія	Аркуш	Аркушів
Р	58	83

Специфікація елементів заповнення прорізів. Балконні двері

abmk

Формат А3А

Зам. інв. №

Підпис і дата

Інв. № ориг.

Специфікація елементів заповнення прорізів. Вікна

Марка	Розмір отвору		Розмір виробу		Площа виробу	Відкривання	К-сть поповерхово				Заг. к-сть	Опис	Примітки
	Ширина	Висота	Ширина	Висота			-1	1	2	3			
В-А.1	1220	1770	1180	1730	2.04	Праве	0	4	10	6	20	Вікно поворотно-відкривне з алюмінієвого профілю з терморозривом, з верхньою глухою фрамугою. Заповнення - двокамерний енергозберігаючий гартований склопакет. Колір зовнішньої ламінації профіля - RAL 7044, колір внутрішньої ламінації - RAL 9003. Підвіконня Werzalit Exclusiv 448 Дуб рустикальний. Зовнішній відлив з оцинкованої сталі з полімерним покриттям RAL 7044. Мінімальний опір теплопередачі - Rq min=0.90 м2*К/Вт.	
В-А.2	1220	1770	1180	1730	2.04	Ліве	0	7	7	5	19	Вікно поворотно-відкривне з алюмінієвого профілю з терморозривом, з верхньою глухою фрамугою. Заповнення - двокамерний енергозберігаючий гартований склопакет. Колір зовнішньої ламінації профіля - RAL 7044, колір внутрішньої ламінації - RAL 9003. Підвіконня Werzalit Exclusiv 448 Дуб рустикальний. Зовнішній відлив з оцинкованої сталі з полімерним покриттям RAL 7044. Мінімальний опір теплопередачі - Rq min=0.90 м2*К/Вт.	
В-А.3	1780	1480	1740	1440	2.51	Двостулкові	0	2	0	0	2	Вікно поворотно-відкривне з алюмінієвого профілю з терморозривом. Ліва стулка - поворотно-відкривна, права - відкривна. Заповнення - двокамерний енергозберігаючий гартований склопакет. Колір зовнішньої ламінації профіля - RAL 7044, колір внутрішньої ламінації - RAL 9003. Підвіконня Werzalit Exclusiv 448 Дуб рустикальний. Зовнішній відлив з оцинкованої сталі з полімерним покриттям RAL 7044. Мінімальний опір теплопередачі - Rq min=0.90м2*К/Вт.	
В-А.4	1780	1480	1740	1440	2.51	Двостулкові	0	2	0	0	2	Вікно поворотно-відкривне з алюмінієвого профілю з терморозривом. Права стулка - поворотно-відкривна, ліва - відкривна. Заповнення - двокамерний енергозберігаючий гартований склопакет. Колір зовнішньої ламінації профіля - RAL 7044, колір внутрішньої ламінації - RAL 9003. Підвіконня Werzalit Exclusiv 448 Дуб рустикальний. Зовнішній відлив з оцинкованої сталі з полімерним покриттям RAL 7044. Мінімальний опір теплопередачі - Rq min=0.90м2*К/Вт.	
В-А.5	1780	1770	1740	1730	3.01	Ліве	0	1	1	0	2	Вікно поворотно-відкривне з алюмінієвого профілю з терморозривом, з верхньою глухою фрамугою. Заповнення - двокамерний енергозберігаючий гартований склопакет. Колір зовнішньої ламінації профіля - RAL 7044, колір внутрішньої ламінації - RAL 9003. Підвіконня Werzalit Exclusiv 448 Дуб рустикальний. Зовнішній відлив з оцинкованої сталі з полімерним покриттям RAL 7044. Мінімальний опір теплопередачі - Rq min=0.90 м2*К/Вт.	
В-А.6	1780	1770	1740	1730	3.01	Праве	0	2	3	0	5	Вікно поворотно-відкривне з алюмінієвого профілю з терморозривом, з верхньою глухою фрамугою. Заповнення - двокамерний енергозберігаючий гартований склопакет. Колір зовнішньої ламінації профіля - RAL 7044, колір внутрішньої ламінації - RAL 9003. Підвіконня Werzalit Exclusiv 448 Дуб рустикальний. Зовнішній відлив з оцинкованої сталі з полімерним покриттям RAL 7044. Мінімальний опір теплопередачі - Rq min=0.90 м2*К/Вт.	
В-А.7	2020	1770	1980	1730	3.43	Ліве	0	1	1	1	3	Вікно поворотно-відкривне з алюмінієвого профілю з терморозривом, з верхньою глухою фрамугою, з боковим добірним профілем. Заповнення - двокамерний енергозберігаючий гартований склопакет. Боковий добірний профіль - лівий, шириною 150 мм. Колір зовнішньої ламінації профіля - RAL 7044, колір внутрішньої ламінації - RAL 9003. Підвіконня Werzalit Exclusiv 448 Дуб рустикальний. Зовнішній відлив з оцинкованої сталі з полімерним покриттям RAL 7044. Мінімальний опір теплопередачі - Rq min=0.90 м2*К/Вт.	
В-А.8	2100	1770	2060	1730	3.56	Праве	0	1	1	1	3	Вікно поворотно-відкривне з алюмінієвого профілю з терморозривом, з верхньою глухою фрамугою, з боковим добірним профілем. Заповнення - двокамерний енергозберігаючий гартований склопакет. Боковий добірний профіль - правий, шириною 150 мм. Колір зовнішньої ламінації профіля - RAL 7044, колір внутрішньої ламінації - RAL 9003. Підвіконня Werzalit Exclusiv 448 Дуб рустикальний. Зовнішній відлив з оцинкованої сталі з полімерним покриттям RAL 7044. Мінімальний опір теплопередачі - Rq min=0.90 м2*К/Вт.	
В-А.9	1810	1770	1770	1730	3.06	Праве	0	1	1	1	3	Вікно поворотно-відкривне з алюмінієвого профілю з терморозривом, з верхньою глухою фрамугою, з боковими добірними профілями. Заповнення - двокамерний енергозберігаючий гартований склопакет. Боковий добірний профіль - лівий, шириною 150 мм; правий, шириною 100 мм. Колір зовнішньої ламінації профіля - RAL 7044, колір внутрішньої ламінації - RAL 9003. Підвіконня Werzalit Exclusiv 448 Дуб рустикальний. Зовнішній відлив з оцинкованої сталі з полімерним покриттям RAL 7044. Мінімальний опір теплопередачі - Rq min=0.90 м2*К/Вт.	
В-А.10	900	1450	860	1410	1.21	Ліве	0	1	1	0	2	Вікно поворотно-відкривне з алюмінієвого профілю з терморозривом, з боковим добірним профілем. Заповнення - двокамерний енергозберігаючий гартований склопакет. Боковий добірний профіль - лівий, шириною 150 мм. Колір зовнішньої ламінації профіля - RAL 7044, колір внутрішньої ламінації - RAL 9003. Підвіконня Werzalit Exclusiv 448 Дуб рустикальний. Зовнішній відлив з оцинкованої сталі з полімерним покриттям RAL 7044. Мінімальний опір теплопередачі - Rq min=0.90 м2*К/Вт.	
В-А.11	1820	1770	1780	1730	3.08	Праве	0	2	3	0	5	Вікно поворотно-відкривне з алюмінієвого профілю з терморозривом, з верхньою глухою фрамугою. Заповнення - двокамерний енергозберігаючий гартований склопакет. Колір зовнішньої ламінації профіля - RAL 7044, колір внутрішньої ламінації - RAL 9003.Підвіконня Werzalit Exclusiv 448 Дуб рустикальний.Зовнішній відлив з оцинкованої сталі з полімерним покриттям RAL 7044. Мінімальний опір теплопередачі - Rq min=0.90 м2*К/Вт.	
В-А.12	850	1770	810	1730	1.40	Праве	0	0	1	0	1	Вікно поворотно-відкривне з алюмінієвого профілю з терморозривом, з верхньою глухою фрамугою. Заповнення - двокамерний енергозберігаючий гартований склопакет. Колір зовнішньої ламінації профіля - RAL 7044, колір внутрішньої ламінації - RAL 9003. Підвіконня Werzalit Exclusiv 448 Дуб рустикальний. Зовнішній відлив з оцинкованої сталі з полімерним покриттям RAL 7044. Мінімальний опір теплопередачі - Rq min=0.90 м2*К/Вт.	
В-А.13	1370	1770	1330	1730	2.30	Праве	0	0	1	0	1	Вікно поворотно-відкривне з алюмінієвого профілю з терморозривом, з верхньою глухою фрамугою. Заповнення - двокамерний енергозберігаючий гартований склопакет. Колір зовнішньої ламінації профіля - RAL 7044, колір внутрішньої ламінації - RAL 9003.Підвіконня Werzalit Exclusiv 448 Дуб рустикальний. Зовнішній відлив з оцинкованої сталі з полімерним покриттям RAL 7044. Мінімальний опір теплопередачі - Rq min=0.90 м2*К/Вт.	
В-А.14	1540	2340	1500	2300	3.45	Двостулкові	0	0	2	1	3	Вікно поворотно-відкривне з алюмінієвого профілю з терморозривом, з верхньою глухою фрамугою, з боковим добірним профілем. Боковий добірний профіль - лівий, шириною 150 мм. Ліва стулка - поворотно-відкривна, права - відкривна. Заповнення - двокамерний енергозберігаючий гартований склопакет. Колір зовнішньої ламінації профіля - RAL 7044, колір внутрішньої ламінації - RAL 9003. Підвіконня Werzalit Exclusiv 448 Дуб рустикальний Зовнішній відлив з оцинкованої сталі з полімерним покриттям RAL 7044. Мінімальний опір теплопередачі - Rq min=0.90м2*К/Вт.	
В-А.15	920	1770	880	1730	1.52	Праве	0	0	2	1	3	Вікно поворотно-відкривне з алюмінієвого профілю з терморозривом, з верхньою глухою фрамугою. Заповнення - двокамерний енергозберігаючий гартований склопакет. Колір зовнішньої ламінації профіля - RAL 7044, колір внутрішньої ламінації - RAL 9003. Підвіконня Werzalit Exclusiv 448 Дуб рустикальний. Зовнішній відлив з оцинкованої сталі з полімерним покриттям RAL 7044. Мінімальний опір теплопередачі - Rq min=0.90 м2*К/Вт.	
В-А.16	920	1770	880	1730	1.52	Ліве	0	0	1	2	3	Вікно поворотно-відкривне з алюмінієвого профілю з терморозривом, з верхньою глухою фрамугою. Заповнення - двокамерний енергозберігаючий гартований склопакет. Колір зовнішньої ламінації профіля - RAL 7044, колір внутрішньої ламінації - RAL 9003. Підвіконня Werzalit Exclusiv 448 Дуб рустикальний. Зовнішній відлив з оцинкованої сталі з полімерним покриттям RAL 7044. Мінімальний опір теплопередачі - Rq min=0.90 м2*К/Вт.	
В-А.17	2100	1770	2060	1730	3.56	Двостулкові	0	0	1	1	2	Вікно поворотно-відкривне з алюмінієвого профілю з терморозривом, з верхньою глухою фрамугою. Ліва стулка - відкривна, права - поворотно-відкривна. Заповнення - двокамерний енергозберігаючий гартований склопакет. Колір зовнішньої ламінації профіля - RAL 7044, колір внутрішньої ламінації - RAL 9003. Підвіконня Werzalit Exclusiv 448 Дуб рустикальний. Зовнішній відлив з оцинкованої сталі з полімерним покриттям RAL 7044. Мінімальний опір теплопередачі - Rq min=0.90 м2*К/Вт.	
В-А.18	1550	1770	1510	1730	2.61	Ліве	0	0	1	1	2	Вікно поворотно-відкривне з алюмінієвого профілю з терморозривом, з верхньою глухою фрамугою. Заповнення - двокамерний енергозберігаючий гартований склопакет. Колір зовнішньої ламінації профіля - RAL 7044, колір внутрішньої ламінації - RAL 9003. Підвіконня Werzalit Exclusiv 448 Дуб рустикальний. Зовнішній відлив з оцинкованої сталі з полімерним покриттям RAL 7044. Мінімальний опір теплопередачі - Rq min=0.90 м2*К/Вт.	
В-А.19	1630	720	1590	680	1.08	Верхнє	0	0	1	0	1	Вікно відкривне з алюмінієвого профілю з терморозривом. Заповнення - двокамерний енергозберігаючий гартований склопакет. Колір зовнішньої ламінації профіля - RAL 7044, колір внутрішньої ламінації - RAL 9003. Підвіконня Werzalit Exclusiv 448 Дуб рустикальний. Зовнішній відлив з оцинкованої сталі з полімерним покриттям RAL 7044. Мінімальний опір теплопередачі - Rq min=0.90 м2*К/Вт.	
В-А.20	1630	720	1590	680	1.08	Нижнє	0	0	0	1	1	Вікно відкривне з алюмінієвого профілю з терморозривом. Заповнення - двокамерний енергозберігаючий гартований склопакет. Колір зовнішньої ламінації профіля - RAL 7044, колір внутрішньої ламінації - RAL 9003. Підвіконня Werzalit Exclusiv 448 Дуб рустикальний. Зовнішній відлив з оцинкованої сталі з полімерним покриттям RAL 7044. Мінімальний опір теплопередачі - Rq min=0.90 м2*К/Вт.	
В-А.21	920	620	880	580	0.51	Нижнє	4	0	0	0	4	Вікно відкривне з алюмінієвого профілю з терморозривом. Заповнення - двокамерний енергозберігаючий гартований склопакет. Колір зовнішньої ламінації профіля - RAL 7044, колір внутрішньої ламінації - RAL 9003. Підвіконня Werzalit Exclusiv 448 Дуб рустикальний. Зовнішній відлив з оцинкованої сталі з полімерним покриттям RAL 7044. Мінімальний опір теплопередачі - Rq min=0.90 м2*К/Вт.	
В-А.22	1670	540	1630	500	0.82	Нижнє	1	0	0	0	1	Вікно відкривне з алюмінієвого профілю з терморозривом. Заповнення - двокамерний енергозберігаючий гартований склопакет. Колір зовнішньої ламінації профіля - RAL 7044, колір внутрішньої ламінації - RAL 9003. Підвіконня Werzalit Exclusiv 448 Дуб рустикальний. Зовнішній відлив з оцинкованої сталі з полімерним покриттям RAL 7044. Мінімальний опір теплопередачі - Rq min=0.90 м2*К/Вт.	
В-А.23	1800	720	1760	680	1.20	Нижнє	1	0	0	0	1	Вікно відкривне з алюмінієвого профілю з терморозривом, з боковими добірними профілями. Заповнення - двокамерний енергозберігаючий гартований склопакет. Боковий добірний профіль - лівий шириною 100 мм, правий - 150 мм. Колір зовнішньої ламінації профіля - RAL 7044, колір внутрішньої ламінації - RAL 9003. Підвіконня Werzalit Exclusiv 448 Дуб рустикальний. Зовнішній відлив з оцинкованої сталі з полімерним покриттям RAL 7044. Мінімальний опір теплопередачі - Rq min=0.90 м2*К/Вт.	

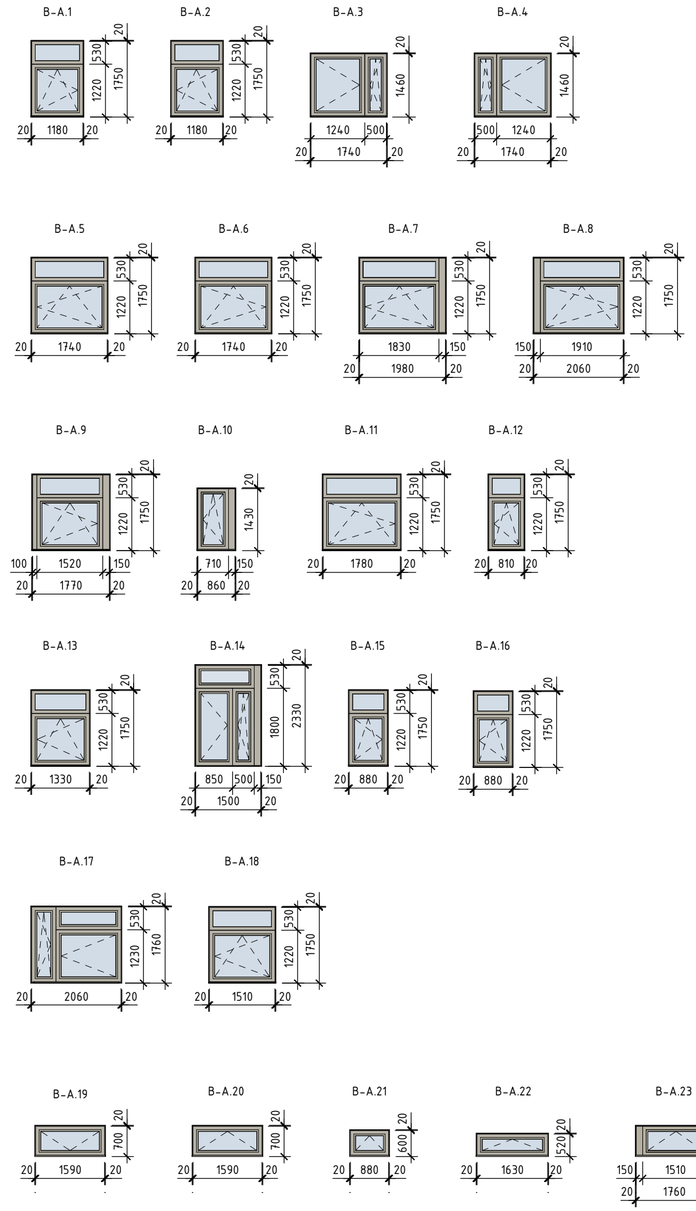

Відомість елементів заповнення прорізів. Вікна

Марка	К-сть по частинах будівлі "01"						Заг. к-сть
	А	В	К	Л	М	Н	
В-01	0	0	0	5	8	0	13
В-02	0	0	0	8	14	0	22
В-03	0	0	0	3	0	0	3
В-04	0	0	0	8	5	0	13
В-05	0	0	0	12	18	0	30
В-06	0	0	0	0	4	0	4
В-07	0	0	0	0	2	0	2
В-А.1	20	0	0	0	0	0	20
В-А.2	19	0	0	0	0	0	19
В-А.3	2	0	0	0	0	0	2
В-А.4	2	0	0	0	0	0	2
В-А.5	2	0	0	0	0	0	2
В-А.6	5	0	0	0	0	0	5
В-А.7	3	0	0	0	0	0	3
В-А.8	3	0	0	0	0	0	3
В-А.9	3	0	0	0	0	0	3
В-А.10	2	0	0	0	0	0	2
В-А.11	5	0	0	0	0	0	5
В-А.12	1	0	0	0	0	0	1
В-А.13	1	0	0	0	0	0	1
В-А.14	3	0	0	0	0	0	3
В-А.15	3	0	0	0	0	0	3
В-А.16	3	0	0	0	0	0	3
В-А.17	2	0	0	0	0	0	2
В-А.18	2	0	0	0	0	0	2
В-А.19	1	0	0	0	0	0	1
В-А.20	1	0	0	0	0	0	1
В-А.21	4	0	0	0	0	0	4
В-А.22	1	0	0	0	0	0	1
В-А.23	1	0	0	0	0	0	1
В-В.1	0	3	0	0	0	0	3
В-В.2	0	1	0	0	0	0	1
В-В.3	0	3	0	0	0	0	3
В-В.4	0	3	0	0	0	0	3
В-В.5	0	1	0	0	0	0	1

Примітки :

1. **Перед виготовленням віконних заповнень , розміри прорізів переміряти по місцю**
2. **Вид, фактура , колір захисно -декоративного покриття погоджується підприємством -виробником з замовником та генпроектувальником за зразками -еталонами , затвердженими в установленому порядку .**
3. Віконні блоки, вікна встановлюються відповідно до технічної документації на конструкції конкретних типів вікон, затвердженої у встановленому порядку.
4. Маркувальні плани - див. арк. 18-27.
5. Покриття фурнітури вікон - в колір профілю.
6. У всіх скляних конструкціях використати гартоване скло.
7. У Відомості елементів заповнення прорізів виділено кольором вироби, призначені для частини будівлі з індексом "А".

Зм.	Кільк.	Арк.	№док.	Підпис	Дата	23-11 - 01-АР		
						Реконструкція будівель КНП "1 територіальне медичне об'єднання м. Львова" з благоустроєм території на вул. В. Івасюка, 74 у смт. Брюховичі Львівської міської територіальної громади під реабілітаційний центр		
ГАП		Петрик				Реабілітаційний центр. Будівля "01"	Стадія	Аркуш	Аркушів
Виконала		Машевська					Р	59	83
Перевірив		Кінаш				Специфікація елементів заповнення прорізів. Відомість елементів заповнення прорізів. Вікна (початок)	abmk		
Н. контроль		Петрик							

Зам. інв. №

Підпис і дата

Інв. № ориг.

Формат А2А

Специфікація елементів заповнення прорізів. Вікна

Марка	Розмір отвору		Розмір виробу		Площа виробу	Відкривання	К-сть поповерхово				Заг. к-сть	Опис	Примітки
	Ширина	Висота	Ширина	Висота			-1	1	2	3			
В-01	1600	2560	1600	2600	4.16	Праве з вентстулкою	0	0	13	0	13	Вікно поворотно-відкривне з алюмінієвого профілю з терморозривом, з боковою вентиляційною стулкою і боковою глухою частиною. Заповнення - двокамерний енергозберігаючий гартований склопакет. Колір зовнішньої ламінації профіля - RAL 1014, колір внутрішньої ламінації - RAL 9003. Мінімальний опір теплопередачі - Rq min=0.90 м2*К/Вт. Композитне обрамлення віконного блоку, мін. 3 мм, товщина обрамлення 20 мм, RAL 1014. В комплекті з огородженням відкривної стулки - ОГ.В-01.	
В-02	1560	2560	1600	2600	4.16	Ліве з вентстулкою	0	0	22	0	22	Вікно поворотно-відкривне з алюмінієвого профілю з терморозривом, з боковою вентиляційною стулкою і боковою глухою частиною. Заповнення - двокамерний енергозберігаючий гартований склопакет. Колір зовнішньої ламінації профіля - RAL 1014, колір внутрішньої ламінації - RAL 9003. Мінімальний опір теплопередачі - Rq min=0.90 м2*К/Вт. Композитне обрамлення віконного блоку, мін. 3 мм, товщина обрамлення 20 мм, RAL 1014. В комплекті з огородженням відкривної стулки - ОГ.В-01.	
В-03	1560	1960	1600	2000	3.20	Ліве з вентстулкою	0	0	3	0	3	Вікно поворотно-відкривне з алюмінієвого профілю з терморозривом, з боковою вентиляційною стулкою і боковою глухою частиною. Заповнення - двокамерний енергозберігаючий гартований склопакет. Колір зовнішньої ламінації профіля - RAL 1014, колір внутрішньої ламінації - RAL 9003. Мінімальний опір теплопередачі - Rq min=0.90 м2*К/Вт. Композитне обрамлення віконного блоку, мін. 3 мм, товщина обрамлення 20 мм, RAL 1014. В комплекті з огородженням відкривної стулки - ОГ.В-02.	
В-04	1560	2660	1600	2700	4.32	Праве з вентстулкою	0	3	0	10	13	Вікно поворотно-відкривне з алюмінієвого профілю з терморозривом, з боковою вентиляційною стулкою і боковою глухою частиною. Заповнення - двокамерний енергозберігаючий гартований склопакет. Колір зовнішньої ламінації профіля - RAL 1014, колір внутрішньої ламінації - RAL 9003. Мінімальний опір теплопередачі - Rq min=0.90 м2*К/Вт. Композитне обрамлення віконного блоку, мін. 3 мм, товщина обрамлення 20 мм, RAL 1014. В комплекті з огородженням відкривної стулки - ОГ.В-01.	
В-05	1560	2660	1600	2700	4.32	Ліве з вентстулкою	0	7	0	23	30	Вікно поворотно-відкривне з алюмінієвого профілю з терморозривом, з боковою вентиляційною стулкою і боковою глухою частиною. Заповнення - двокамерний енергозберігаючий гартований склопакет. Колір зовнішньої ламінації профіля - RAL 1014, колір внутрішньої ламінації - RAL 9003. Мінімальний опір теплопередачі - Rq min=0.90 м2*К/Вт. Композитне обрамлення віконного блоку, мін. 3 мм, товщина обрамлення 20 мм, RAL 1014. В комплекті з огородженням відкривної стулки - ОГ.В-01.	
В-06	1560	860	1600	900	1.44	Ліве з вентстулкою	0	0	4	0	4	Вікно поворотно-відкривне з алюмінієвого профілю з терморозривом, з боковою вентиляційною стулкою і боковою глухою частиною. Заповнення - двокамерний енергозберігаючий гартований склопакет. Колір зовнішньої ламінації профіля - RAL 1014, колір внутрішньої ламінації - RAL 9003. Мінімальний опір теплопередачі - Rq min=0.90 м2*К/Вт. Композитне обрамлення віконного блоку, мін. 3 мм, товщина обрамлення 20 мм, RAL 1014.	
В-07	1560	2560	1600	2600	4.16	Праве з вентстулкою	0	0	2	0	2	Вікно поворотне з алюмінієвого профілю з терморозривом, з боковою вентиляційною стулкою і боковою глухою частиною. Заповнення - двокамерний енергозберігаючий гартований склопакет. Колір зовнішньої ламінації профіля - RAL 1014, колір внутрішньої ламінації - RAL 9003. Мінімальний опір теплопередачі - Rq min=0.90 м2*К/Вт. Композитне обрамлення віконного блоку, мін. 3 мм, товщина обрамлення 20 мм, RAL 1014. В комплекті з огородженням відкривної стулки - ОГ.В-01.	

Специфікація елементів заповнення прорізів. Вікна

Марка	Розмір отвору		Розмір виробу		Площа виробу	Відкривання	К-сть поповерхово				Заг. к-сть	Опис	Примітки
	Ширина	Висота	Ширина	Висота			-1	1	2	3			
В-В.1	900	1150	860	1110	0.95	Ліве	0	3	0	0	3	Вікно поворотно-відкривне з алюмінієвого профілю з терморозривом. Заповнення - двокамерний енергозберігаючий гартований склопакет. Колір зовнішньої ламінації профіля - RAL 7044, колір внутрішньої ламінації - RAL 9003. Підвіконня Werzalit Exclusiv 448 Дуб рустикальний. Зовнішній відлив з оцинкованої сталі з полімерним покриттям RAL 7044. Мінімальний опір теплопередачі - Rq min=0.90 м2*К/Вт.	
В-В.2	1220	1680	1180	1640	1.94	Праве	0	0	1	0	1	Вікно поворотно-відкривне з алюмінієвого профілю з терморозривом, з верхньою глухою фрамугою. Заповнення - двокамерний енергозберігаючий гартований склопакет. Колір зовнішньої ламінації профіля - RAL 7044, колір внутрішньої ламінації - RAL 9003. Підвіконня Werzalit Exclusiv 448 Дуб рустикальний. Зовнішній відлив з оцинкованої сталі з полімерним покриттям RAL 7044. Мінімальний опір теплопередачі - Rq min=0.90 м2*К/Вт.	
В-В.3	900	1770	860	1730	1.49	Ліве	0	0	3	0	3	Вікно поворотно-відкривне з алюмінієвого профілю з терморозривом, з верхньою глухою фрамугою. Заповнення - двокамерний енергозберігаючий гартований склопакет. Колір зовнішньої ламінації профіля - RAL 7044, колір внутрішньої ламінації - RAL 9003. Підвіконня Werzalit Exclusiv 448 Дуб рустикальний. Зовнішній відлив з оцинкованої сталі з полімерним покриттям RAL 7044. Мінімальний опір теплопередачі - Rq min=0.90 м2*К/Вт.	
В-В.4	1050	1770	1010	1730	1.75	Праве	0	0	3	0	3	Вікно поворотно-відкривне з алюмінієвого профілю з терморозривом, з верхньою глухою фрамугою. Заповнення - двокамерний енергозберігаючий гартований склопакет. Колір зовнішньої ламінації профіля - RAL 7044, колір внутрішньої ламінації - RAL 9003. Підвіконня Werzalit Exclusiv 448 Дуб рустикальний. Зовнішній відлив з оцинкованої сталі з полімерним покриттям RAL 7044. Мінімальний опір теплопередачі - Rq min=0.90 м2*К/Вт.	
В-В.5	1220	1680	1180	1640	1.94	Ліве	0	0	1	0	1	Вікно поворотно-відкривне з алюмінієвого профілю з терморозривом, з верхньою глухою фрамугою. Заповнення - двокамерний енергозберігаючий гартований склопакет. Колір зовнішньої ламінації профіля - RAL 7044, колір внутрішньої ламінації - RAL 9003. Підвіконня Werzalit Exclusiv 448 Дуб рустикальний. Зовнішній відлив з оцинкованої сталі з полімерним покриттям RAL 7044. Мінімальний опір теплопередачі - Rq min=0.90 м2*К/Вт.	

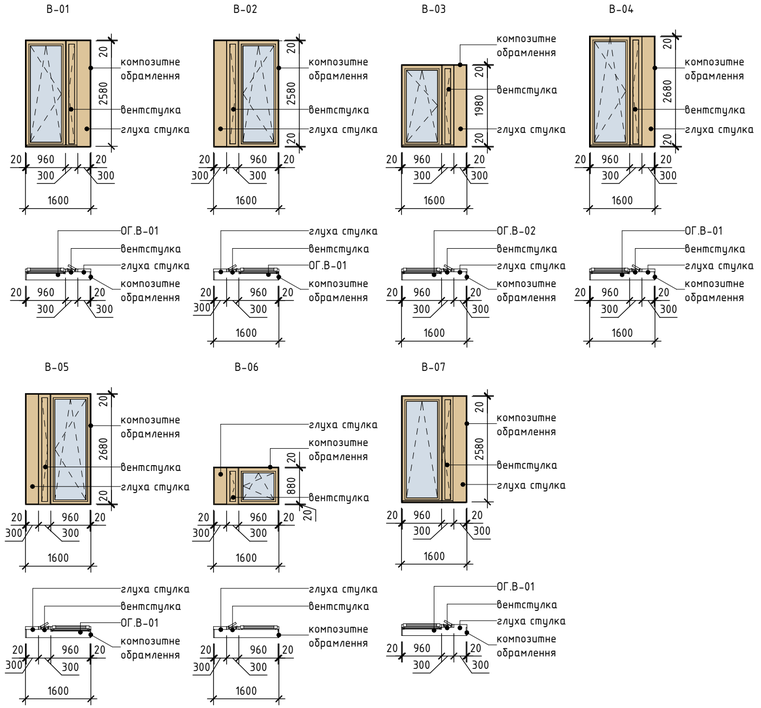

Відомість елементів заповнення прорізів. Вікна

Марка	К-сть по частинах будівлі "01"						Заг. к-сть
	А	В	К	Л	М	Н	
В-01	0	0	0	5	8	0	13
В-02	0	0	0	8	14	0	22
В-03	0	0	0	3	0	0	3
В-04	0	0	0	8	5	0	13
В-05	0	0	0	12	18	0	30
В-06	0	0	0	0	4	0	4
В-07	0	0	0	0	2	0	2
В-А.1	20	0	0	0	0	0	20
В-А.2	19	0	0	0	0	0	19
В-А.3	2	0	0	0	0	0	2
В-А.4	2	0	0	0	0	0	2
В-А.5	2	0	0	0	0	0	2
В-А.6	5	0	0	0	0	0	5
В-А.7	3	0	0	0	0	0	3
В-А.8	3	0	0	0	0	0	3
В-А.9	3	0	0	0	0	0	3
В-А.10	2	0	0	0	0	0	2
В-А.11	5	0	0	0	0	0	5
В-А.12	1	0	0	0	0	0	1
В-А.13	1	0	0	0	0	0	1
В-А.14	3	0	0	0	0	0	3
В-А.15	3	0	0	0	0	0	3
В-А.16	3	0	0	0	0	0	3
В-А.17	2	0	0	0	0	0	2
В-А.18	2	0	0	0	0	0	2
В-А.19	1	0	0	0	0	0	1
В-А.20	1	0	0	0	0	0	1
В-А.21	4	0	0	0	0	0	4
В-А.22	1	0	0	0	0	0	1
В-А.23	1	0	0	0	0	0	1
В-В.1	0	3	0	0	0	0	3
В-В.2	0	1	0	0	0	0	1
В-В.3	0	3	0	0	0	0	3
В-В.4	0	3	0	0	0	0	3
В-В.5	0	1	0	0	0	0	1

Примітки :

1. **Перед виготовленням віконних заповнень , розміри прорізів перемірять по місцю**
2. **Вид, фактура , колір захисно -декоративного покриття погоджується підприємством -виробником з замовником та генпроектувальником за зразками -еталонами , затвердженими в установленому порядку .**
3. Віконні блоки, вікна встановлюються відповідно до технічної документації на конструкції конкретних типів вікон, затвердженої у встановленому порядку.
4. Маркувальні плани - див. арк. 18-27.
5. Вікна В-01 - В-07 встановлюються в товщині утеплювача,в комплекті з композитним обрамленням віконного блоку та огородження відкривної стулки вікна.
6. Покриття фурнітури вікон - в колір профілю.
7. У всіх скляних конструкціях використати гартоване скло.
8. У Відомості елементів заповнення прорізів виділено кольором вироби, призначені для частини будівлі з індексом "А".

Зм.	Кільк.	Арк.	№док.	Підпис	Дата
ГАП		Петрик			
Виконала		Машевська			
Перевірив		Кінаш			
Н. контроль		Петрик			

23-11 - 01-АР

Реконструкція будівель КНП "1 територіальне медичне об'єднання м. Львова" з благоустроєм території на вул. В. Івасюка, 74 у смт. Брюховичі Львівської міської територіальної громади під реабілітаційний центр

Реабілітаційний центр. Будівля "01"

Стадія	Аркуш	Аркушів
Р	60	83

Специфікація елементів заповнення прорізів. Відомість елементів заповнення прорізів. Вікна (завершення)

abmk

Формат 630x297

Зам. інв. №

Підпис і дата

Інв. № дубл.

Специфікація елементів заповнення прорізів. Фасадні вітражні системи

Марка	Розміри виробу		Відкрив.	К-сть поповерхово			Заг. к-сть	Площа виробу, м.кв.	Опис	Примітки
	Ширина	Висота		1	2	3				
ВС-01	16990	2950	Праві / Розсувні / з вентстулками	1	0	0	1	50.12	Фасадна стійково-ригельна система, алюмінієвий утеплений профіль товщиною 50 мм з терморозривом, бокові крайні профілі - 100 мм, нижній 150 мм, верхній 50 мм з добірним 150 мм. Заповнення - двокамерний енергозберігаючий гартований склопакет; стулки біля колон - з емальованим заповненням, з двома вентильованими стулками, в колір профіля. Двері одностулкові, 1100х2600 мм, з магнітним утримувачем, захисним відбійником, з дотягувачем і фіксатором у положенні "відчинено" та "зачинено", без порогів. Фурнітура - ручка пряма, в колір профіля. Двері розсувні автоматичні, загальна ширина 2800 мм, розсувна частина шириною 1400 мм, з електроприводом, з датчиком відкривання, на фотоелементах. Двері з контрастним маркуванням Колір зовнішньої ламінації профіля - RAL 1014, колір внутрішньої ламінації - RAL 9003. Мінімальний опір теплопередачі - Rq min=0.90 м2*К/Вт..	
ВС-02	8775	2800	Двостулкові / з вентстулками	1	0	0	1	24.57	Фасадна стійково-ригельна система, алюмінієвий утеплений профіль товщиною 50 мм з терморозривом, бокові крайні профілі - 100 мм, нижній і верхній - 150 мм. Заповнення - двокамерний енергозберігаючий гартований склопакет; з двома вентильованими стулками, в колір профіля. Двері двостулкові, 1350х2600 мм, обидві стулки -відкривні, робоча стулка - права, шириною 900 мм, з магнітним утримувачем, захисним відбійником, з дотягувачем і фіксатором у положенні "відчинено" та "зачинено", без порогів. Кут відкривання - 180°. Фурнітура - ручка пряма, в колір профіля. Двері з контрастним маркуванням. Колір зовнішньої ламінації профіля - RAL 1014, колір внутрішньої ламінації - RAL 9003. Мінімальний опір теплопередачі - Rq min=0.90 м2*К/Вт. Композитне обрамлення вітражного блоку, мін. 3 мм, товщина обрамлення 20 мм, RAL 1014.	
ВС-03	4200	2800	З вентстулками	3	0	0	3	11.76	Фасадна стійково-ригельна система, алюмінієвий утеплений профіль товщиною 50 мм з терморозривом, бокові крайні профілі - 100 мм, нижній і верхній - 150 мм. Заповнення - двокамерний енергозберігаючий гартований склопакет; з двома вентильованими стулками, в колір профіля. Колір зовнішньої ламінації профіля - RAL 1014, колір внутрішньої ламінації - RAL 9003. Мінімальний опір теплопередачі - Rq min=0.90 м2*К/Вт. Композитне обрамлення вітражного блоку, мін. 3 мм, товщина обрамлення 20 мм, RAL 1014.	
ВС-04	2800	2800	Двостулкові	1	0	0	1	7.84	Фасадна стійково-ригельна система, алюмінієвий утеплений профіль товщиною 50 мм з терморозривом, бокові крайні профілі - 50 мм, нижній верхній - 150 мм. Заповнення - двокамерний енергозберігаючий гартований склопаке. Двері двостулкові, 1500х2600 мм, обидві стулки -відкривні, робоча стулка - ліва, шириною 900 мм, з магнітним утримувачем, захисним відбійником, з дотягувачем і фіксатором у положенні "відчинено" та "зачинено", без порогів. Кут відкривання - 180°. Фурнітура - ручка пряма, в колір профіля. Двері з контрастним маркуванням. Колір зовнішньої ламінації профіля - RAL 1014, колір внутрішньої ламінації - RAL 9003. Мінімальний опір теплопередачі - Rq min=0.90 м2*К/Вт. Композитне обрамлення вітражного блоку, мін. 3 мм, товщина обрамлення 20 мм, RAL 1014.	
ВС-05	2610	2020	Праві / Ліві	1	0	0	1	5.27	Фасадна стійково-ригельна система, алюмінієвий утеплений профіль товщиною 50 мм з терморозривом, бокові добірні профілі - лівий 150 мм, правий 100 мм, нижній і верхній - 50 мм. Заповнення - двокамерний енергозберігаючий гартований склопакет; зі стулкою з емальованим заповненням, в колір профіля. Двері одностулкові, 900х1970 мм, ліві. Двері одностулкові, 1010х1970 мм, праві. Двері з магнітним утримувачем, захисним відбійником, з дотягувачем і фіксатором у положенні "відчинено" та "зачинено", без порогів. Фурнітура - ручка пряма, в колір профіля. Двері з контрастним маркуванням. Колір зовнішньої ламінації профіля - RAL 7044, колір внутрішньої ламінації - RAL 9003. Мінімальний опір теплопередачі - Rq min=0.90 м2*К/Вт.	
ВС-06	3240	2780	Праві	1	1	0	2	9.01	Фасадна стійково-ригельна система, алюмінієвий утеплений профіль товщиною 50 мм з терморозривом, бокові крайні профілі - 100 мм, нижній - 150 мм, верхній - 100 мм. Заповнення - двокамерний енергозберігаючий гартований склопакет. Двері одностулкові, 1000х2100 мм, праві, з магнітним утримувачем, захисним відбійником, з дотягувачем і фіксатором у положенні "відчинено" та "зачинено", без порогів. Фурнітура - ручка пряма, в колір профіля. Двері з контрастним маркуванням. Колір зовнішньої ламінації профіля - RAL 7044, колір внутрішньої ламінації - RAL 9003. Мінімальний опір теплопередачі - Rq min=0.90 м2*К/Вт.	-
ВС-07	1300	9300	Ліві	1	0	0	1	12.09	Фасадна стійково-ригельна система, алюмінієвий утеплений профіль товщиною 50 мм з терморозривом, бокові крайні профілі - 100 мм, нижній і верхній - 100 мм. Заповнення - двокамерний енергозберігаючий гартований склопакет, з емальованим заповнення в місцях примикання до плити перекриття і підлоги, з відкривними стулками, на висоті 1200 мм від підлоги. Фурнітура - в колір профіля. Колір зовнішньої ламінації профіля - RAL 1014, колір внутрішньої ламінації - RAL 9003. Мінімальний опір теплопередачі - Rq min=0.90 м2*К/Вт. Композитне обрамлення вітражного блоку, мін. 3 мм, товщина обрамлення 20 мм, RAL 1014.	
ВС-08	2950	2800	Двостулкові	1	0	0	1	8.26	Фасадна стійково-ригельна система, алюмінієвий утеплений профіль товщиною 50 мм з терморозривом, бокові крайні профілі - 100 мм, нижній - 150 мм, верхній - 100 мм. Заповнення - двокамерний енергозберігаючий гартований склопакет; з емальованим заповненням між дверима, в колір профіля. Двері двостулкові, 1200х2100 мм, обидві стулки - відкривні, робоча стулка шириною 900 мм, з магнітним утримувачем, захисним відбійником, з дотягувачем і фіксатором у положенні "відчинено" та "зачинено", без порогів. Фурнітура - ручка пряма, в колір профіля. Двері з контрастним маркуванням. Колір зовнішньої ламінації профіля - RAL 1014, колір внутрішньої ламінації - RAL 9003. Мінімальний опір теплопередачі - Rq min=0.90 м2*К/Вт. Композитне обрамлення вітражного блоку, мін. 3 мм, товщина обрамлення 20 мм, RAL 1014.	

Відомість елементів заповнення прорізів. Фасадні вітражні системи

Марка	К-сть по частинах будівлі "01"						Заг. к-сть
	А	В	К	Л	М	Н	
ВС-01	0	0	1	0	0	0	1
ВС-02	0	0	0	1	0	0	1
ВС-03	0	0	0	1	2	0	3
ВС-04	0	0	0	1	0	0	1
ВС-05	1	0	0	0	0	0	1
ВС-06	2	0	0	0	0	0	2
ВС-07	0	0	0	0	1	0	1
ВС-08	0	0	0	0	1	0	1
ВС-09	0	0	0	0	1	0	1
ВС-10	0	0	0	0	1	0	1
ВС-11	0	0	0	0	1	0	1
ВС-12	0	0	0	0	0	1	1
ВС-13	0	1	0	0	0	0	1
ВС-14	0	1	0	0	0	0	1
ВС-15	0	1	0	0	0	0	1
ВС-16	0	0	0	0	2	0	2
ВС-17	0	0	0	0	1	0	1
ВС-18	6	0	0	0	0	0	6
ВС-19	5	0	0	0	0	0	5

ВС-04

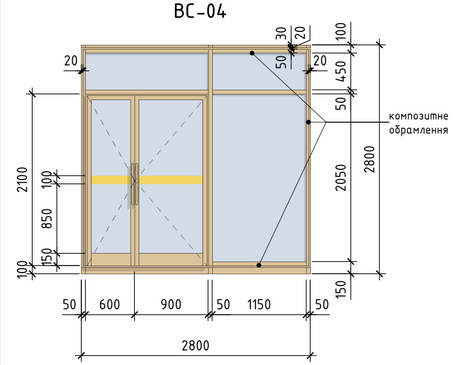

ВС-05

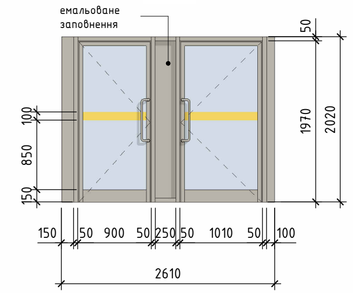

ВС-06

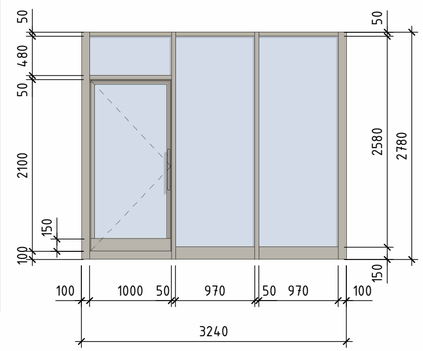

ВС-08

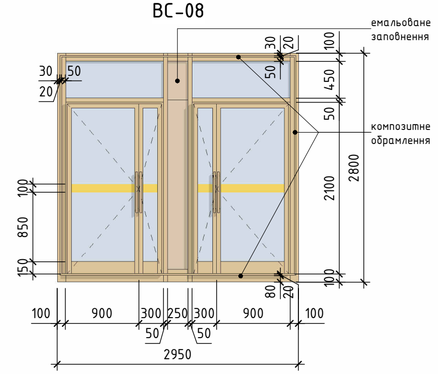

ВС-07

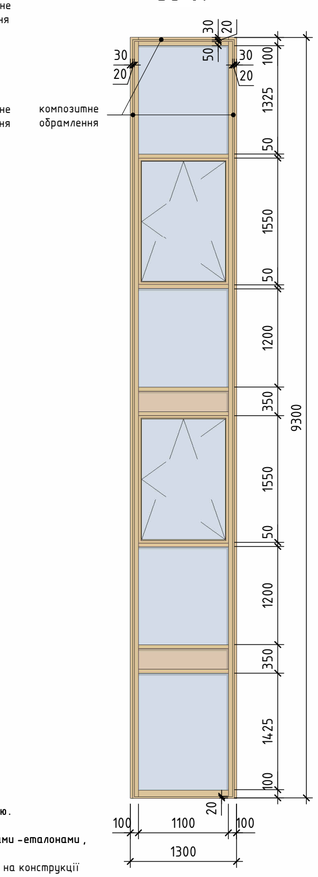

ВС-01

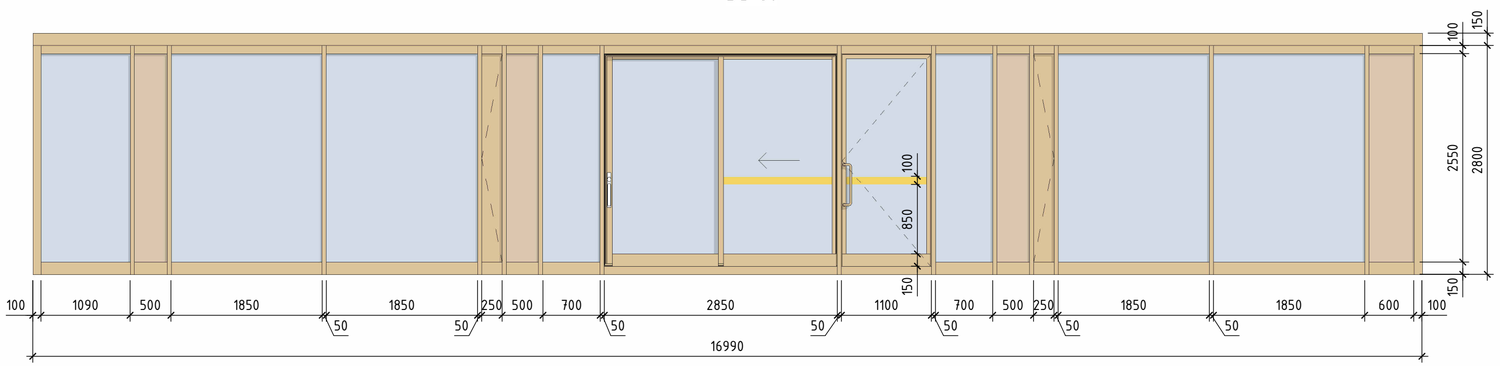

ВС-02

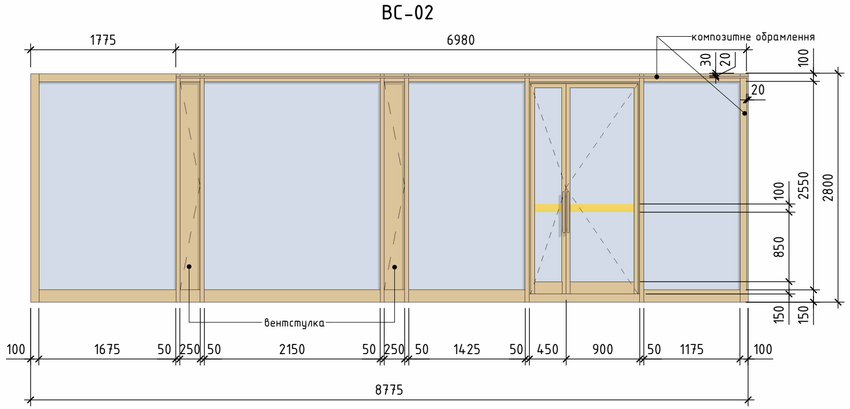

ВС-03

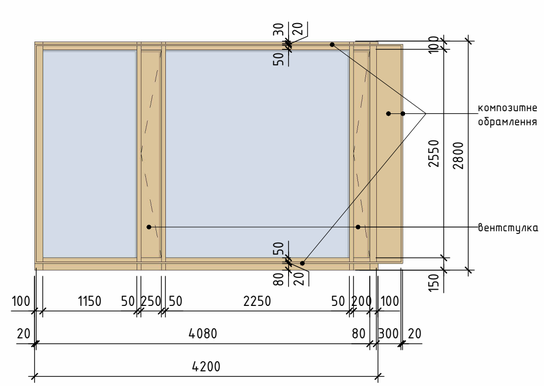

Примітки :

1. Перед виготовленням дверних заповнень , розміри прорізів переміряти по місцю.
2. Вид, фактура , колір захисно -декоративного покриття погоджується підприємством -виробником з замовником та генпроектувальником за зразками -еталонами , затвердженими в установленому порядку .
3. Фасадні вітражні системи встановлюються відповідно до технічної документації на конструкції конкретних типів фасадних виробів, затвердженої у встановленому порядку.
4. Маркувальні плани - див. арк. 18-27.
5. Колір внутрішньої ламінації алюмінієвих профілів - білий, RAL 9003, колір зовнішньої ламінації - відповідно до специфікації.
6. Покриття фурнітури всіх дверей - алюміній.
7. У всіх скляних конструкціях дверей використати гартоване скло.
8. Зовнішні двері маркуються контрастною смугою, шириною 100 мм, на висоті 1000 мм від низу дверей.
9. У всіх дверях передбачити можливість забезпечення затримки автоматичного зачинення дверей тривалістю не менше ніж 5 с.
10. Кут відкривання дверних стулок - мінімум 110°, якщо не вказане інше.
11. На ескізах дверей фурнітура вказана схематично, тип фурнітури - див. Специфікація зовнішніх дверей.
12. У Відомості елементів заповнення прорізів виділено кольором виробу, призначені для частини будівлі з індексом "А".

Зм.	Кільк.	Арк.	№док.	Підпис	Дата
ГАП		Петрик			
Виконала		Машевська			
Перевірив		Кінаш			
Н. контроль		Петрик			

23-11 - 01-АР

Реконструкція будівель КНП "1 територіальне медичне об'єднання м. Львова" з благоустроєм території на вул. В. Івасюка, 74 у смт. Брюховичі Львівської міської територіальної громади під реабілітаційний центр

Реабілітаційний центр. Будівля "01"

Стадія	Аркуш	Аркушів
Р	61	83

Специфікація елементів заповнення прорізів. Фасадні вітражні системи (початок)

abmk

Формат 630х420

Зам. інв. №

Підпис і дата

Інв. № ориг.

Специфікація елементів заповнення прорізів. Фасадні вітражні системи

Марка	Розміри виробу		Відкрив.	К-сть поповерхово			Заг. к-сть	Площа виробу, м.кв.	Опис	Примітки
	Ширина	Висота		1	2	3				
ВС-09	8725	2800	Одностулкові / з вентстулками	1	0	0	1	24.50	Фасадна стійково-ригельна система, алюмінієвий утеплений профіль товщиною 50 мм з терморозривом, нижній – 150 мм, верхній – 100 мм, з правим кутовим примиканням скла без профілю. Заповнення – двокамерний енергозберігаючий гартований склопакет; з емальованим заповненням, з трьома вентильованими стулками, в колір профіля. Двері одностулкові, 1200х2600 мм, з магнітним утримувачем, захисним відбійником, з дотягувачем і фіксатором у положенні "відчинено" та "зачинено", без порогів. Кут відкривання – 110^1. Фурнітура – ручка пряма, в колір профіля. Двері з контрастним маркуванням. Колір зовнішньої ламінації профіля – RAL 1014, колір внутрішньої ламінації – RAL 9003. Мінімальний опір теплопередачі – Rq min=0.90м2*K/Вт. Композитне обрамлення вітражного блоку, мін. 3 мм, товщина обрамлення 20 мм, RAL 1014.	
ВС-10	16070	2800	З вентстулками	1	0	0	1	45.00	Фасадна стійково-ригельна система, алюмінієвий утеплений профіль товщиною 50 мм з терморозривом, нижній – 150 мм, верхній – 100 мм, з правим і лівим кутовим примиканням скла без профілю. Заповнення – двокамерний енергозберігаючий гартований склопакет; з емальованим заповненням, з двома вентильованими стулками, в колір профіля. Колір зовнішньої ламінації профіля – RAL 1014, колір внутрішньої ламінації – RAL 9003. Мінімальний опір теплопередачі – Rq min=0.90м2*K/Вт. Композитне обрамлення вітражного блоку, мін. 3 мм, товщина обрамлення 20 мм, RAL 1014.	
ВС-11	8470	2800	З вентстулками	1	0	0	1	23.72	Фасадна стійково-ригельна система, алюмінієвий утеплений профіль товщиною 50 мм з терморозривом, нижній – 150 мм, верхній – 100 мм, з лівим кутовим примиканням скла без профілю. Заповнення – двокамерний енергозберігаючий гартований склопакет; з емальованим заповненням, з трьома вентильованими стулками, в колір профіля. Колір зовнішньої ламінації профіля – RAL 1014, колір внутрішньої ламінації – RAL 9003. Мінімальний опір теплопередачі – Rq min=0.90м2*K/Вт. Композитне обрамлення вітражного блоку, мін. 3 мм, товщина обрамлення 20 мм, RAL 1014.	
ВС-12	22070	3250	Праве / Ліве	1	0	0	1	71.73	Фасадна стійково-ригельна система, алюмінієвий утеплений профіль товщиною 150 мм з терморозривом, бокові добірні профілі – 150 мм; нижній, верхній, бокові – 50 мм. Заповнення – двокамерний енергозберігаючий гартований склопакет; з емальованим заповненням, з двома поворотно-відкривними стулками, в колір профіля. Фурнітура – ручка пряма, в колір профіля. Верхня частина – глуха, з емальованим заповненням. Колір зовнішньої ламінації профіля – RAL 7044, колір внутрішньої ламінації – RAL 9003. Мінімальний опір теплопередачі – Rq min=0.90м2*K/Вт.	
ВС-13	3190	3150	Праве	1	0	0	1	10.05	Фасадна стійково-ригельна система, алюмінієвий утеплений профіль товщиною 150 мм з терморозривом, бокові крайні профілі – 100 мм; нижній і верхній – 100 мм. Заповнення – двокамерний енергозберігаючий гартований склопакет; з правою поворотно-відкривною стулкою. Фурнітура – ручка пряма, в колір профіля. Колір зовнішньої ламінації профіля – RAL 7044, колір внутрішньої ламінації – RAL 9003. Мінімальний опір теплопередачі – Rq min=0.90м2*K/Вт.	
ВС-14	2650	3150	–	1	0	0	1	8.35	Фасадна стійково-ригельна система, алюмінієвий утеплений профіль товщиною 150 мм з терморозривом, бокові крайні профілі – 100 мм; нижній і верхній – 100 мм. Заповнення – двокамерний енергозберігаючий гартований склопакет. Колір зовнішньої ламінації профіля – RAL 7044, колір внутрішньої ламінації – RAL 9003. Мінімальний опір теплопередачі – Rq min=0.90м2*K/Вт.	
ВС-15	2590	3150	Ліве	1	0	0	1	8.16	Фасадна стійково-ригельна система, алюмінієвий утеплений профіль товщиною 150 мм з терморозривом, бокові крайні профілі – 100 мм; нижній і верхній – 100 мм. Заповнення – двокамерний енергозберігаючий гартований склопакет; з лівою поворотно-відкривною стулкою. Фурнітура – ручка пряма, в колір профіля. Колір зовнішньої ламінації профіля – RAL 7044, колір внутрішньої ламінації – RAL 9003. Мінімальний опір теплопередачі – Rq min=0.90м2*K/Вт.	
ВС-16	3300	2800	Праве / Ліве	0	0	2	2	8.40	Фасадна стійково-ригельна система, алюмінієвий утеплений профіль товщиною 50 мм з терморозривом, бокові крайні профілі – 100 мм; нижній 150 мм і верхній 100 мм. Заповнення – двокамерний енергозберігаючий гартований склопакет; з двома поворотно-відкривною стулками. Фурнітура – ручка пряма, в колір профіля. Колір зовнішньої ламінації профіля – RAL 1014, колір внутрішньої ламінації – RAL 9003. Мінімальний опір теплопередачі – Rq min=0.90м2*K/Вт. Композитне обрамлення вітражного блоку, мін. 3 мм, товщина обрамлення 20 мм, RAL 1014.	
ВС-17	2200	2800	Ліві	0	0	1	1	6.16	Фасадна стійково-ригельна система, алюмінієвий утеплений профіль товщиною 50 мм з терморозривом, нижній – 150 мм, верхній і бокові профілі – 100 мм. Заповнення – двокамерний енергозберігаючий гартований склопакет. Двері одностулкові, 1200х2600 мм, з магнітним утримувачем, захисним відбійником, з дотягувачем і фіксатором у положенні "відчинено" та "зачинено", без порогів. Кут відкривання – 110^1. Фурнітура – ручка пряма, в колір профіля. Колір зовнішньої ламінації профіля – RAL 1014, колір внутрішньої ламінації – RAL 9003. Мінімальний опір теплопередачі – Rq min=0.90м2*K/Вт. Композитне обрамлення вітражного блоку, мін. 3 мм, товщина обрамлення 20 мм, RAL 1014.	
ВС-18	2000	2780	Ліві	0	0	6	6	5.56	Фасадна стійково-ригельна система, алюмінієвий утеплений профіль товщиною 50 мм з терморозривом, бокові крайні профілі – 50 мм, нижній 150 мм і верхній 100 мм. Заповнення – двокамерний енергозберігаючий гартований склопакет. Двері одностулкові, 925х2100 мм, з верхньою глухою фрамугою, з магнітним утримувачем, захисним відбійником, з дотягувачем і фіксатором у положенні "відчинено" та "зачинено", без порогів. Фурнітура – ручка пряма, в колір профіля. Колір зовнішньої ламінації профіля – RAL 7044, колір внутрішньої ламінації – RAL 9003. Мінімальний опір теплопередачі – Rq min=0.90м2*K/Вт.	
ВС-19	2000	2780	Праві	0	0	5	5	5.56	Фасадна стійково-ригельна система, алюмінієвий утеплений профіль товщиною 50 мм з терморозривом, бокові крайні профілі – 50 мм, нижній 150 мм і верхній 100 мм. Заповнення – двокамерний енергозберігаючий гартований склопакет. Двері одностулкові, 925х2100 мм, з верхньою глухою фрамугою, з магнітним утримувачем, захисним відбійником, з дотягувачем і фіксатором у положенні "відчинено" та "зачинено", без порогів. Фурнітура – ручка пряма, в колір профіля. Колір зовнішньої ламінації профіля – RAL 7044, колір внутрішньої ламінації – RAL 9003. Мінімальний опір теплопередачі – Rq min=0.90м2*K/Вт.	

ВС-10

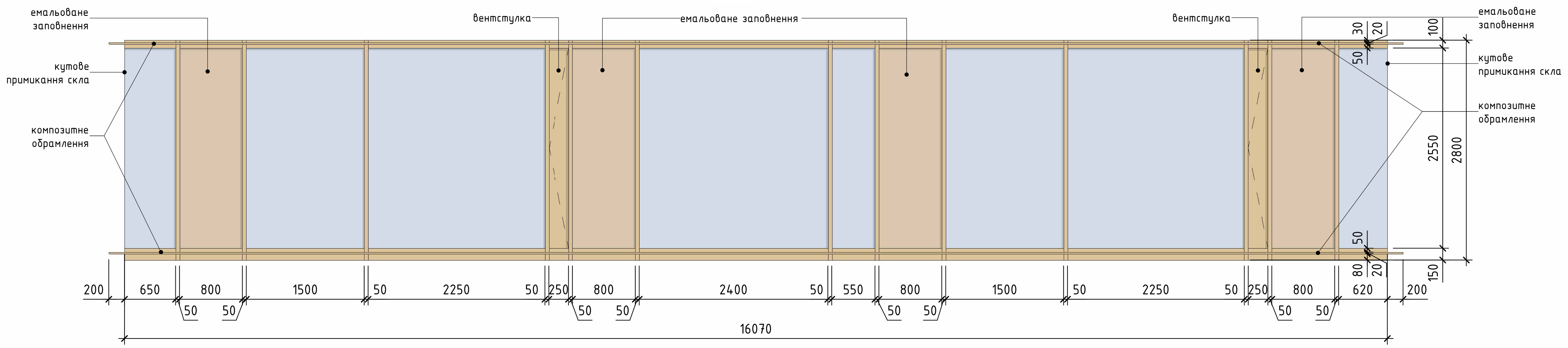

ВС-09

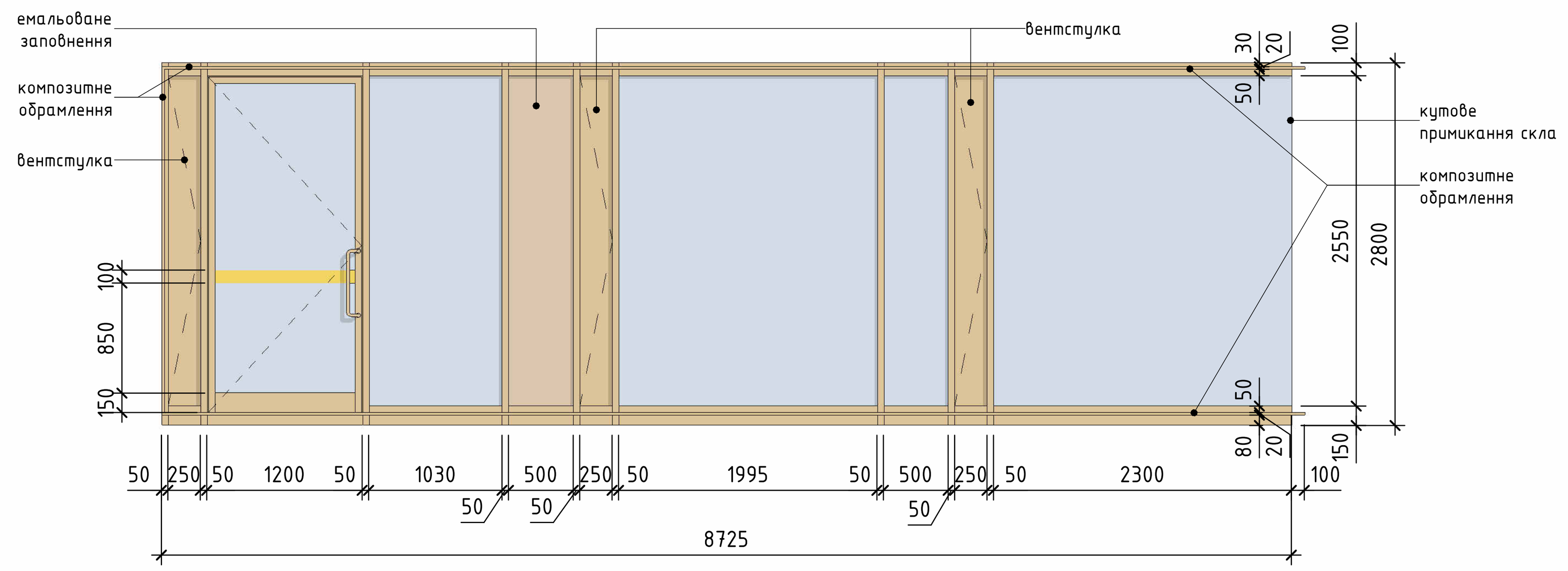

ВС-11

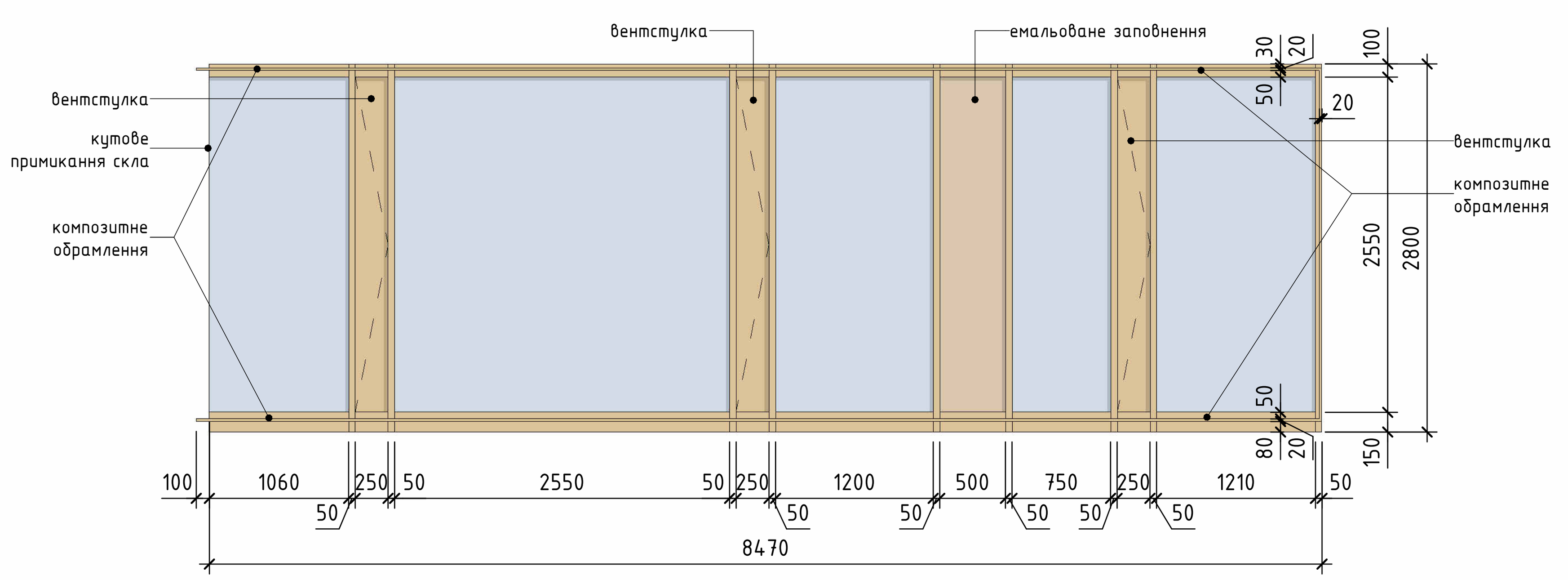

Відомість елементів заповнення прорізів. Фасадні вітражні системи

Марка	К-сть по частинах будівлі "01"						Заг. к-сть
	А	В	К	Л	М	Н	
ВС-01	0	0	1	0	0	0	1
ВС-02	0	0	0	1	0	0	1
ВС-03	0	0	0	1	2	0	3
ВС-04	0	0	0	1	0	0	1
ВС-05	1	0	0	0	0	0	1
ВС-06	2	0	0	0	0	0	2
ВС-07	0	0	0	0	1	0	1
ВС-08	0	0	0	0	1	0	1
ВС-09	0	0	0	0	1	0	1
ВС-10	0	0	0	0	1	0	1
ВС-11	0	0	0	0	1	0	1
ВС-12	0	0	0	0	0	1	1
ВС-13	0	1	0	0	0	0	1
ВС-14	0	1	0	0	0	0	1
ВС-15	0	1	0	0	0	0	1
ВС-16	0	0	0	0	2	0	2
ВС-17	0	0	0	0	1	0	1
ВС-18	6	0	0	0	0	0	6
ВС-19	5	0	0	0	0	0	5

ВС-12

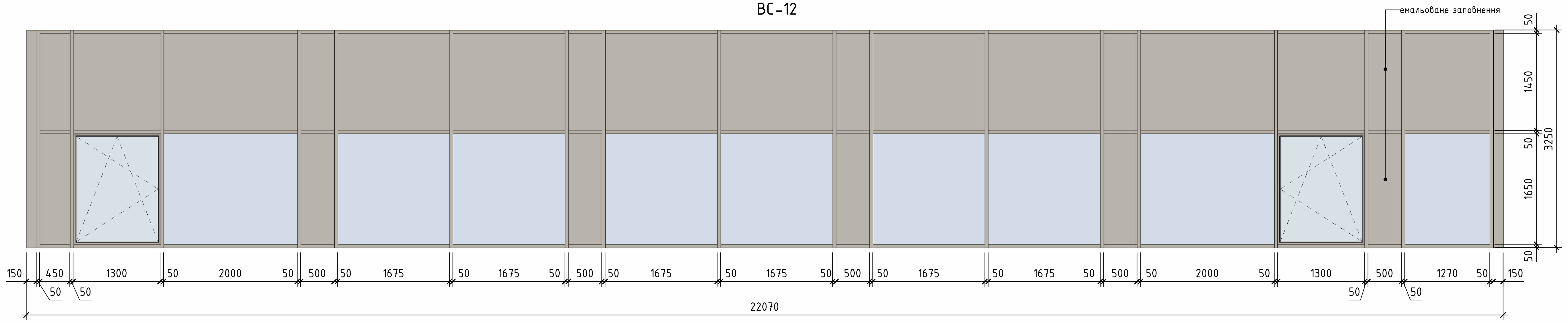

ВС-16

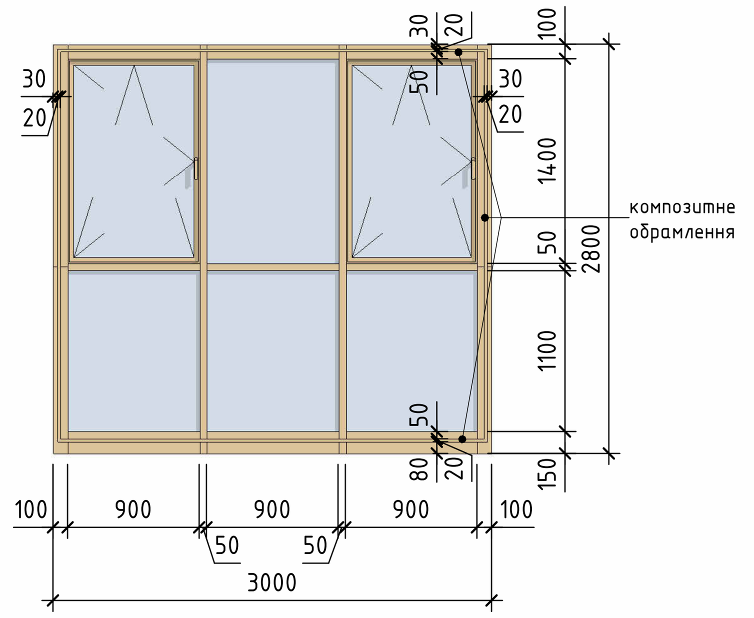

ВС-13

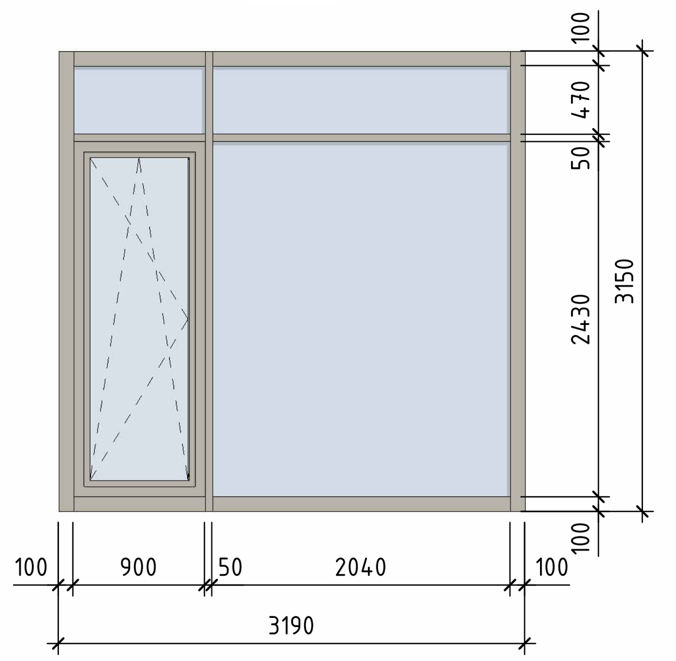

ВС-14

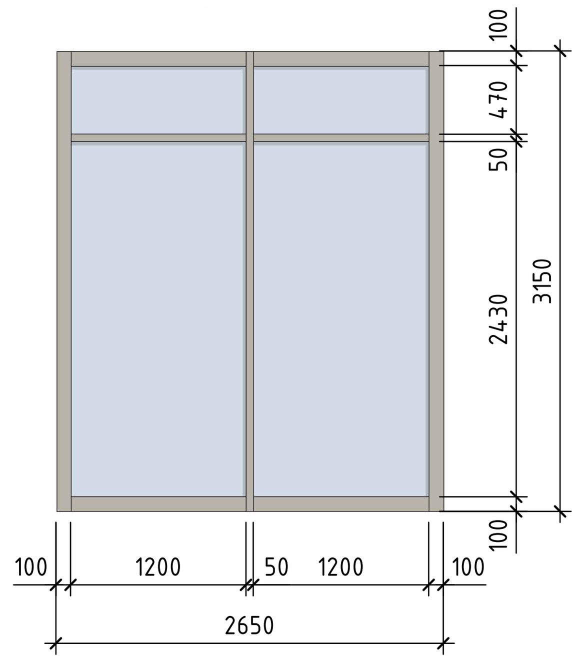

ВС-15

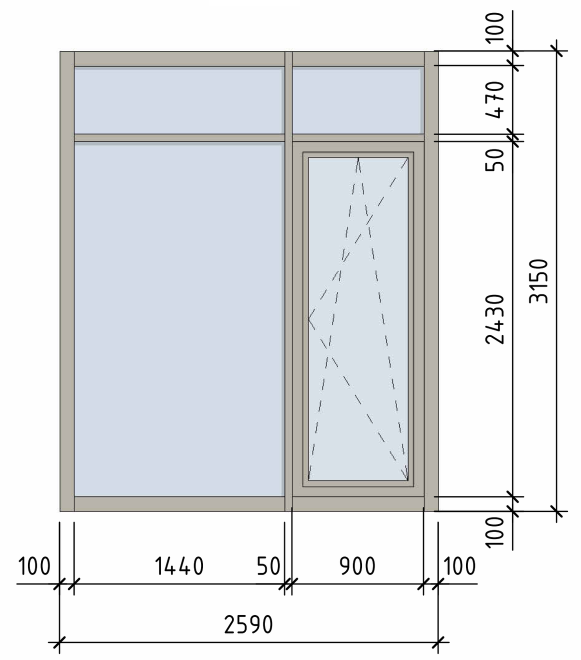

ВС-18

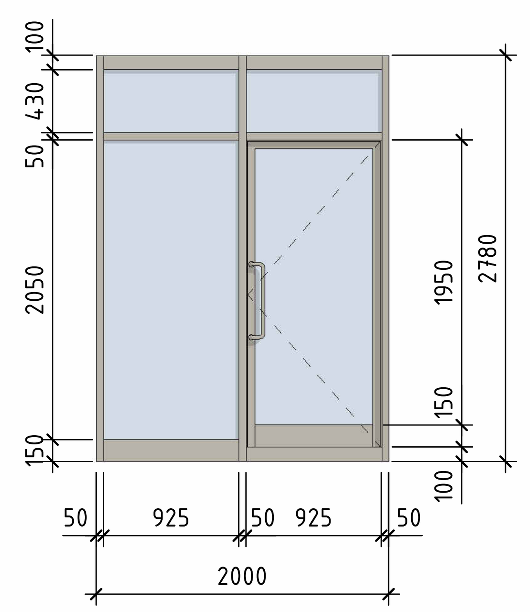

ВС-19

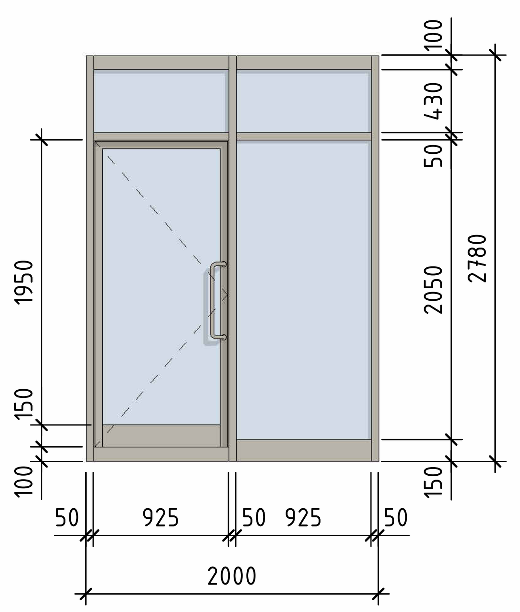

ВС-17

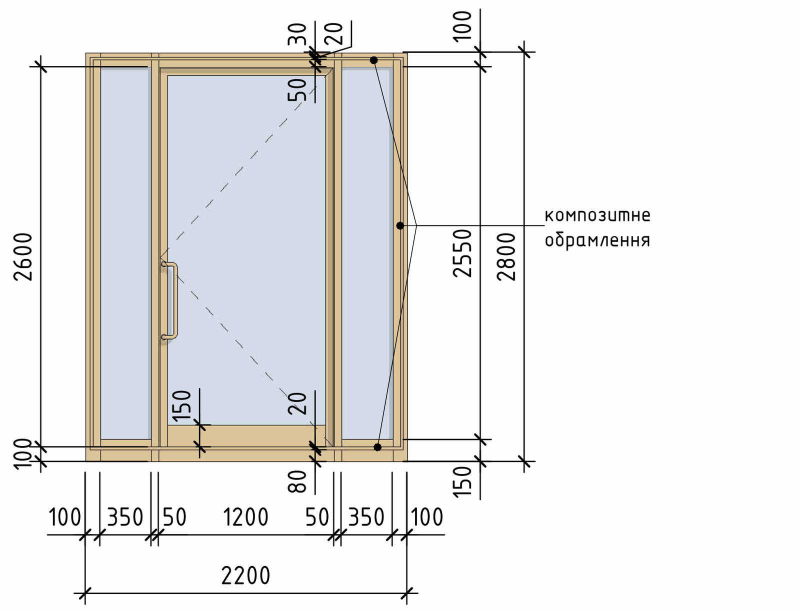

Примітки:

1. Перед виготовленням дверних заповнень, розміри прорізів переміряти по місцю.
2. Вид, фактура, колір захисно-декоративного покриття погоджується підприємством-виробником з замовником та генпроектувальником за зразками-еталонами, затвердженими в установленому порядку.
3. Фасадні вітражні системи встановлюються відповідно до технічної документації на конструкції конкретних типів фасадних виробів, затвердженої у встановленому порядку.
4. Маркувальні плани – див. арк. 18-27.
5. Колір внутрішньої ламінації алюмінієвих профілів – білий, RAL 9003, колір зовнішньої ламінації – відповідно до специфікації.
6. Покриття фурнітури всіх дверей – алюміній.
7. У всіх скляних конструкціях дверей використати гартоване скло.
8. Зовнішні двері маркуються контрастною смугою, шириною 100 мм, на висоті 1000 мм від низу дверей.
9. У всіх дверях передбачити можливість забезпечення затримки автоматичного зачинення дверей тривалістю не менше ніж 5 с.
10. Кут відкривання дверних стулок – мінімум 110^1, якщо не вказане інше.
11. На ескізах дверей фурнітура вказана схематично, тип фурнітури – див. Специфікація зовнішніх дверей.
12. У Відомості елементів заповнення прорізів виділено кольором вироби, призначені для частини будівлі з індексом "А".

Зм.	Кільк.	Арк.	№док.	Підпис	Дата
ГАП		Петрик			
Виконала		Машевська			
Перевірив		Кінаш			
Н. контроль		Петрик			

23-11 – 01-АР

Реконструкція будівель КНП "1 територіальне медичне об'єднання м. Львова" з благоустроєм території на вул. В. Івасюка, 74 у смт. Брюховичі Львівської міської територіальної громади під реабілітаційний центр

Реабілітаційний центр. Будівля "01"

Стадія	Аркуш	Аркушів
Р	62	83

Специфікація елементів заповнення прорізів. Фасадні вітражні системи (завершення)

Формат 891х420

Зам. інв. №

Підпис і дата

Інв. № ориг.

Специфікація елементів заповнення прорізів. Двері зовнішні (будівля "04")

Марка	Констр. розміри отвору		Відкрив.	К-сть	Опис	Примітки
	Ширина	Висота				
ДЗ-04.1	1500	2120	Двостулкові	1	Двері зовнішні, двостулкові із стулками різної ширини, обидві стулки відкривні, робоче полотно - ліве, 900 мм в просвіті. Заповнення - двокамерний енергозберігаючий склопакет, в утепленій алюмінієвій коробці товщиною 50 мм з терморозривом, з обох боків - добірні профілі, шириною 50 мм. Висота дверей - 2100 мм. З пристроєм для самозачинення, ущільнені в притулах. З захисним відбійником, з фіксатором у положеннях "відчинено" та "зачинено", без порогів. Колір профілів ззовні - RAL 7044, колір профілів зсередини - RAL 9003. Фурнітура - ручка пряма, в колір профіля. Мінімальний опір теплопередачі - Rq min=0.90 м2*К/Вт	

ДЗ-1

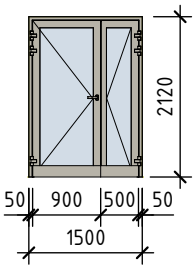

Примітки :

1. Перед виготовленням дверних заповнень , розміри прорізів переміряти по місцю.
2. Вид, фактура , колір захисно -декоративного покриття погоджується підприємством -виробником з замовником та генпроектувальником за зразками -еталонами , затвердженими в установленому порядку .
3. Дверні блоки, двері та лючки в отворах встановлюються відповідно до технічної документації на конструкції конкретних типів дверей, затвердженої у встановленому порядку.
4. Маркувальні плани - див.арк. 6.
5. Колір внутрішньої ламінації алюмінієвих профілів - білий, RAL 9003, колір зовнішньої ламінації - RAL 7044.
6. Покриття фурнітури всіх дверей - алюміній.
7. У всіх скляних конструкціях дверей використати гартоване скло.
8. У всіх дверях передбачити можливість забезпечення затримки автоматичного зачинення дверей тривалістю не менше ніж 5 с.
9. На ескізах дверей фурнітура вказана схематично, тип фурнітури - див. Специфікація зовнішніх дверей.

Зам. інв. №

Підпис і дата

Інв. № ориг.

Зм.	Кільк.	Арк.	№док.	Підпис	Дата
ГАП		Петрик			
Виконала		Машевська			
Перевірив		Кінаш			
Н. контроль		Петрик			

23-11 - 04-АР

Реконструкція будівель КНП "1 територіальне медичне об'єднання м. Львова" з благоустроєм території на вул. В. Івасюка, 74 у смт. Брюховичі Львівської міської територіальної громади під реабілітаційний центр

Будівля котельні "04"

Стадія	Аркуш	Аркушів
Р	12	46

Специфікація елементів заповнення прорізів. Двері зовнішні

abmk

Формат А4К

Специфікація елементів заповнення прорізів. Вікна (будівля "04")

Марка	Розмір отвору		Розмір виробу		Площа виробу	Заг. к-сть	Опис	Примітки
	Ширина	Висота	Ширина	Висота				
В-04.1	1450	1810	1410	1770	2.50	6	Вікно поворотно-відкривне з алюмінієвого профілю з терморозривом. Ліва створка - поворотно-відкривна, права - відкривна. Заповнення - двокамерний енергозберігаючий гартований склопакет. Колір зовнішньої ламінації профіля - RAL 7044, колір внутрішньої ламінації - RAL 9003. Мінімальний опір теплопередачі - Rq min=0.90м2*К/Вт.	

В-04.1

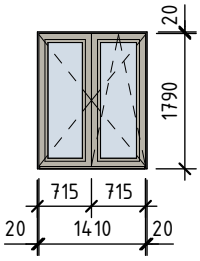

Примітки :

1. Перед виготовленням віконних заповнень , розміри прорізів переміряти по місцю
2. Вид, фактура , колір захисно-декоративного покриття погоджується підприємством-виробником з замовником та генпроектувальником за зразками-еталонами , затвердженими в установленому порядку .
3. Маркувальні плани - див.арк. 6.
4. Покриття фурнітури вікон - в колір профілю.
5. У всіх скляних конструкціях використати гартоване скло.

Зам. інв. №

Підпис і дата

Інв. № ориг.

Зм.	Кільк.	Арк.	№док.	Підпис	Дата
ГАП		Петрик			
Виконала		Машевська			
Перевірив		Кінаш			
Н. контроль		Петрик			

23-11 - 04-АР

Реконструкція будівель КНП "1 територіальне медичне об'єднання м. Львова" з благоустроєм території на вул. В. Івасюка, 74 у смт. Брюховичі Львівської міської територіальної громади під реабілітаційний центр

Будівля котельні "04"

Стадія	Аркуш	Аркушів
Р	13	46

Специфікація елементів заповнення прорізів. Вікна

abmk

Формат А4К